DS-KIS901-P

Video Intercom Network Bundle UD18305B

HIKVISION

DS-KH8350-WTE1

Video Intercom Network Indoor Station

ENGLISH

Diagram References

1 Appearance

① Display Screen ② Microphone ③ Unlock Button ④ Loudspeaker
⑤ SD Card Slot ⑥ Debugging Port ⑦ Network Interface ⑧ Alarm Terminal

Note:
- The debugging port is used for debugging only.
- The Unlock key is valid only when does the indoor station speak with the door station or open the live view of the door station.

2 Wiring

There are 20 pins in the terminal on the rear panel of the indoor station 2 RS-485 pins, 2 power pins, 2 GND pins, 2 alarm output pins, 8 alarm input pins, and 2 reserved pins.

3 Installation

It supports wall mounting. There are two installation modes.
The wall mounting plate is are required to install the indoor station onto the wall.
The dimension of wall mounting plate is shown.

Before you begin:

1. Tools that you need to prepare for installation: Make sure the device in the package is in good condition and all the assembly parts are included.
2. The power supply the indoor station supports is 12 VDC. Please make sure your power supply matches your indoor station.
3. Make sure all the related equipment is power-off during the installation.
4. Check the product specification for the installation environment.

★ Wall Mounting

1. Fix the wall mounting plate to the wall with 2 supplied screws.
2. IPut the indoor station on the holder of the wall mounting plate.

4 Getting Started

1 Activate Indoor Station

You are required to activate the device first by setting a strong password for it before you can use the device.

1. Power on the device. It will enter the activation page automatically.
2. Create a password and confirm it.
3. Tap OK to activate the indoor station.

2 Quick Configuration

1. Choose Language and tap Next.
2. Set network parameters and tap Next.
   - Edit Local IP, Subnet Mask and Gateway parameters.
   - Enable DHCP, the device will get network parameters automatically.
3. Configure the indoor station and tap Next.
   a. Choose Indoor Station Type.
   b. Edit Floor and Room No.
4. Linked related devices and tap Next. If the device and the indoor station are in the same LAN, the device will be displayed in the list. Tap the device or enter the serial No. to link.
   a. Tap the door station in the list to link.
   b. Tap the settings icon to pop up the Network Settings page.
   c. Edit the network parameters of the door station manually or enable DHCP to get the network parameters automatically.
   d. Optional: Enable Synchronize Language to synchronize the Language of door station with indoor station.
   e. Tap OK to save the settings.
5. Tap Finish to save the settings.

★ Refer to Video Intercom Indoor Station Configuration Guide (scan the QR code) for details.
☆ Refer to Video Intercom Indoor Station Operation Guide (scan the QR code) for details.

Regulatory Information
FCC Information
Please take attention that changes or modification not expressly approved by the party responsible for compliance could void the user's authority to operate the equipment.
FCC compliance: This equipment has been tested and found to comply with the limits for a Class B digital device, pursuant to part 15 of the FCC Rules. These limits are designed to provide reasonable protection against harmful interference in a residential installation. This equipment generates, uses and can radiate radio frequency energy and, if not installed and used in accordance with the instructions, may cause harmful interference to radio communications. However, there is no guarantee that interference will not occur in a particular installation. If this equipment does cause harmful interference to radio or television reception, which can be determined by turning the equipment off and on, the user is encouraged to try to correct the interference by one or more of the following measures:
—Reorient or relocate the receiving antenna.
—Increase the separation between the equipment and receiver.
—Connect the equipment into an outlet on a circuit different from that to which the receiver is connected.
—Consult the dealer or an experienced radio/TV technician for help.
FCC Conditions
This device complies with part 15 of the FCC Rules. Operation is subject to the following two conditions:
1. This device may not cause harmful interference.
2. This device must accept any interference received, including interference that may cause undesired operation.

CE This product and - if applicable - the supplied accessories too are marked with "CE" and comply therefore with the applicable harmonized European standards listed under the RE Directive 2014/53/EU, the EMC Directive 2014/30/EU, the LVD Directive 2014/35/EU, the RoHS Directive 2011/65/EU

2012/19/EU (WEEE directive): Products marked with this symbol cannot be disposed of as unsorted municipal waste in the European Union. For proper recycling, return this product to your local supplier upon the purchase of equivalent new equipment, or dispose of it at designated collection points. For more information see: www.recyclethis.info

2006/66/EC (battery directive): This product contains a battery that cannot be disposed of as unsorted municipal waste in the European Union. See the product documentation for specific battery information. The battery is marked with this symbol, which may include lettering to indicate cadmium (Cd), lead (Pb), or mercury (Hg). For proper recycling, return the battery to your supplier or to a designated collection point. For more information see:www.recyclethis.info

1

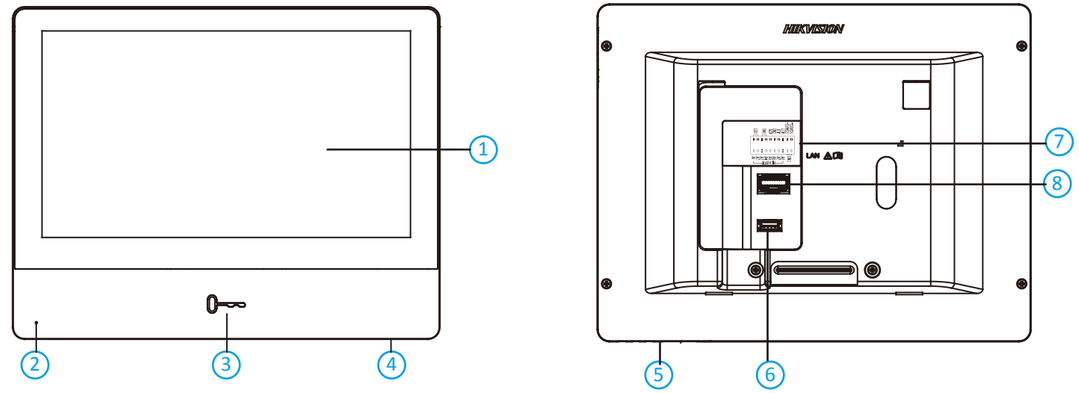

2

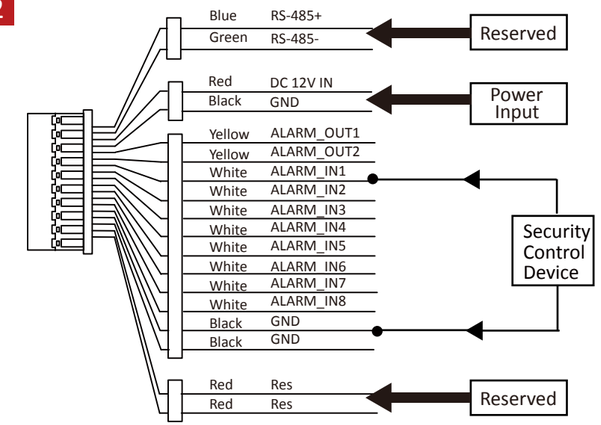

3

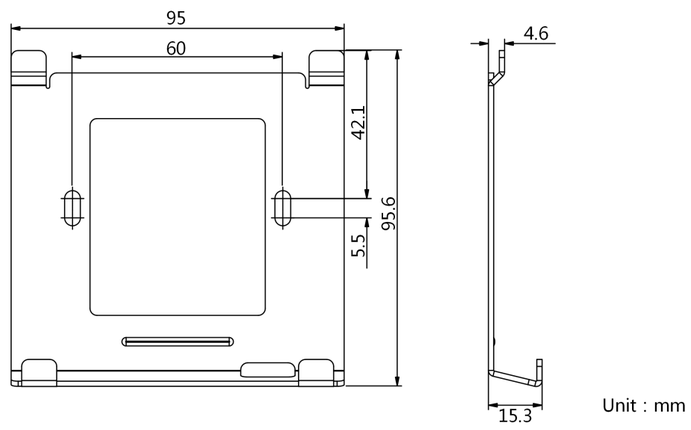

3

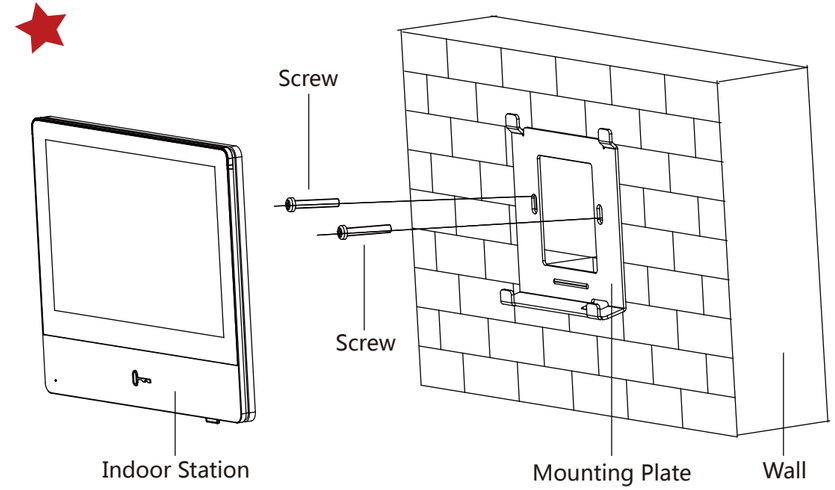

Product Information

©2020 Hangzhou Hikvision Digital Technology Co., Ltd.
It includes instructions on how to use the Product. The software embodied in the Product is governed by the user license agreement covering that Product.
About this Manual
This Manual is subject to domestic and international copyright protection. Hangzhou Hikvision Digital Technology Co., Ltd. ("Hikvision") reserves all rights to this manual. This manual cannot be reproduced, changed, translated, or distributed, partially or wholly, by any means, without the prior written permission of Hikvision.
Trademarks
HIKVISION and other Hikvision marks are the property of Hikvision and are registered trademarks or the subject of applications for the same by Hikvision and/or its affiliates. Other trademarks mentioned in this manual are the properties of their respective owners. No right of license is given to use such trademarks without express permission.
Legal Disclaimer
TO THE MAXIMUM EXTENT PERMITTED BY APPLICABLE LAW, THE PRODUCT DESCRIBED, WITH ITS HARDWARE, SOFTWARE AND FIRMWARE, IS PROVIDED "AS IS", WITH ALL FAULTS AND ERRORS, AND HIKVISION MAKES NO WARRANTIES, EXPRESS OR IMPLIED, INCLUDING WITHOUT LIMITATION, MERCHANTABILITY, SATISFACTORY QUALITY, FITNESS FOR A PARTICULAR PURPOSE, AND NON-INFRINGEMENT OF THIRD PARTY. IN NO EVENT WILL HIKVISION, ITS DIRECTORS, OFFICERS, EMPLOYEES, OR AGENTS BE LIABLE TO YOU FOR ANY SPECIAL, CONSEQUENTIAL, INCIDENTAL, OR INDIRECT DAMAGES, INCLUDING, AMONG OTHERS, DAMAGES FOR LOSS OF BUSINESS PROFITS, BUSINESS INTERRUPTION, OR LOSS OF DATA OR DOCUMENTATION, IN CONNECTION WITH THE USE OF THIS PRODUCT, EVEN IF HIKVISION HAS BEEN ADVISED OF THE POSSIBILITY OF SUCH DAMAGES.
REGARDING TO THE PRODUCT WITH INTERNET ACCESS, THE USE OF PRODUCT SHALL BE WHOLLY AT YOUR OWN RISKS. HIKVISION SHALL NOT TAKE ANY RESPONSIBILITIES FOR ABNORMAL OPERATION, PRIVACY LEAKAGE OR OTHER DAMAGES RESULTING FROM CYBER ATTACK, HACKER ATTACK, VIRUS INSPECTION, OR OTHER INTERNET SECURITY RISKS; HOWEVER, HIKVISION WILL PROVIDE TIMELY TECHNICAL SUPPORT IF REQUIRED.
SURVEILLANCE LAWS VARY BY JURISDICTION. PLEASE CHECK ALL RELEVANT LAWS IN YOUR JURISDICTION BEFORE USING THIS PRODUCT IN ORDER TO ENSURE THAT YOUR USE CONFORMS THE APPLICABLE LAW. HIKVISION SHALL NOT BE LIABLE IN THE EVENT THAT THIS PRODUCT IS USED WITH ILLEGITIMATE PURPOSES.
IN THE EVENT OF ANY CONFLICTS BETWEEN THIS MANUAL AND THE APPLICABLE LAW, THE LATER PREVAILS.

Data Protection

During the use of device, personal data will be collected, stored and processed. To protect data, the development of Hikvision devices incorporates privacy by design principles. For example, for device with facial recognition features, biometrics data is stored in your device with encryption method; for fingerprint device, only fingerprint template will be saved, which is impossible to reconstruct a fingerprint image.
As data controller, you are advised to collect, store, process and transfer data in accordance with the applicable data protection laws and regulations, including without limitation, conducting security controls to safeguard personal data, such as, implementing reasonable administrative and physical security controls, conduct periodic reviews and assessments of the effectiveness of your security controls.

Safety Instruction

Warnings

- All the electronic operation should be strictly compliance with the electrical safety regulations, fire prevention regulations and other related regulations in your local region.
- Please use the power adapter, which is provided by normal company. The power consumption cannot be less than the required value.
- Do not connect several devices to one power adapter as adapter overload may cause over-heat or fire hazard.
- Please make sure that the power has been disconnected before you wire, install or dismantle the device.
- When the product is installed on wall or ceiling, the device shall be firmly fixed.
- If smoke, odors or noise rise from the device, turn off the power at once and unplug the power cable, and then please contact the service center.
- If the product does not work properly, please contact your dealer or the nearest service center. Never attempt to disassemble the device yourself. (We shall not assume any responsibility for problems caused by unauthorized repair or maintenance.)

Cautions

- Do not drop the device or subject it to physical shock, and do not expose it to high electromagnetism radiation. Avoid the equipment installation on vibrations surface or places subject to shock (ignorance can cause equipment damage).
- Do not place the device in extremely hot (refer to the specification of the device for the detailed operating temperature), cold, dusty or damp locations, and do not expose it to high electromagnetic radiation.
- The device cover for indoor use shall be kept from rain and moisture.
- Exposing the equipment to direct sun light, low ventilation or heat source such as heater or radiator is forbidden (ignorance can cause fire danger).
- Do not aim the device at the sun or extra bright places. A blooming or smear may occur otherwise (which is not a malfunction however), and affecting the endurance of sensor at the same time.
- Please use the provided glove when open up the device cover, avoid direct contact with the device cover, because the acidic sweat of the fingers may erode the surface coating of the device cover.
- Please use a soft and dry cloth when clean inside and outside surfaces of the device cover, do not use alkaline detergents.
- Please keep all wrappers after unpack them for future use. In case of any failure occurred, you need to return the device to the factory with the original wrapper. Transportation without the original wrapper may result in damage on the device and lead to additional costs.
- Improper use or replacement of the battery may result in hazard of explosion. Replace with the same or equivalent type only. Dispose of used batteries according to the instructions provided by the battery manufacturer.

Consignes de sécurité

Avertissements :

- Tous les éléments électroniques doivent respecter à la lettre la réglementation locale sur la sécurité des installations électriques, sur la prévention des incendies et des réglementations connexes en vigueur.
- Utilisez un adaptateur fourni par une entreprise agréée. La consommation électrique ne doit pas être inférieure à la valeur exigée.
- Ne branchez pas plusieurs appareils sur un même adaptateur ; toute surcharge de l'adaptateur pouvant entraîner sa surchauffe ou provoquer un incendie.
- Veillez à bien déconnecter la source d'alimentation avant de câbler, installer ou démonter l'appareil.
- Lors de l'installation au mur ou au plafond, assurez-vous que l'appareil est bien fixé.
- Si l'appareil dégage de la fumée ou une odeur suspecte, ou s'il émet des bruits inhabituels, éteignez-le et débranchez le câble d'alimentation, puis contactez le SAV.
- Si le produit ne fonctionne pas correctement, contactez votre revendeur ou le SAV le plus proche. Vous ne devez en aucun cas essayer de démonter le produit vous-même. (Nous déclinons toute responsabilité en cas de problèmes découlant d'une intervention ou d'une réparation effectuée sans autorisation.)

Précautions

- Évitez de faire tomber l'appareil, de le heurter et de l'exposer à des rayonnements électromagnétiques de forte intensité. Évitez d'installer l'équipement sur des surfaces vibrantes ou à des emplacements subissant des chocs fréquents (au risque de l'endommager).
- N'installez pas l'appareil à un emplacement trop chaud ou trop froid (reportez-vous à la spécification de l'appareil pour connaître la température de fonctionnement précise), poussiéreux ou humide. Ne l'exposez pas non plus à des rayonnements électromagnétiques élevés.
- Le capot de l'appareil pour installation intérieure ne doit pas être exposé à la pluie, ni à l'humidité.
- Il est formellement interdit d'exposer l'équipement directement au soleil, à un environnement mal ventilé ou à une source de chaleur telle qu'une chaudière ou un radiateur (au risque de provoquer un incendie).
- N'orientez pas l'appareil vers le soleil ou des sources de lumière très vive. Dans le cas contraire, un voile ou des traînées risquent de se former (ce qui ne constitue toutefois pas un dysfonctionnement) et la résistance du capteur peut également être affectée.
- Utilisez le gant fourni pour ouvrir le capot du dôme et évitez tout contact direct avec celui-ci, l'acidité de la sudation des doigts pouvant éroder le revêtement du capot de l'appareil.
- Utilisez un chiffon doux et sec pour nettoyer les surfaces intérieures et extérieures du capot de l'appareil. N'utilisez pas de détergents alcalins.
- Conservez tous les emballages ; ils pourront vous resservir ultérieurement. En cas de panne, renvoyez l'appareil à l'usine dans son emballage d'origine. Si l'appareil est transporté hors de son emballage d'origine, il risque d'être abîmé, entraînant des frais supplémentaires.
- Une mauvaise utilisation de la batterie ou un remplacement erroné peut entraîner un risque d'explosion. Ne la remplacez que par une batterie identique ou de type équivalent. Mettez les batteries usagées au rebut conformément aux instructions du fabricant.

DS-K1T341 Series

Face Recognition Terminal

ENGLISH

Diagram References

1 Installation

Installation Environment

Indoor and outdoor installation are supported. If installing the device indoors, the device should be at least 2 meters away from the light, and at least 3 meters away from the window or the door. If installing the device outdoors, you should apply Silicone sealant among the cable wiring area to keep the raindrop from entering.

Note:The additional force shall be equal to three times the weight of the equipment but not less than 50N. The equipment and its associated mounting means shall remain secure during the installation. After the installation, the equipment, including any associated mounting plate, shall not be damaged.

★Wall Mounting

1. Make sure the gang box is installed on the wall.
2. Use 2 supplied screws (SC-K1M4×6-SUS) to secure the base plate on the gang box. Route the cables through the cable hole of the mounting plate, and connect to the corresponding external devices' cables.
   Use another 4 supplied screws (KA4×22-SUS)to secure the mounting plate on the base plate.
   Note: Apply Silicone sealant among the cable wiring area to keep the raindrop from entering.
3. Align the device with the mounting plate and hang the terminal on the mounting plate.
4. Use 1 supplied screw (SC-KM3X6-H2-SUS) to secure the device and the mounting plate.
5. Apply Silicone sealant among the joints between the device rear panel and the wall (except the lower side) to keep the raindrop from entering.
   Note: You can also install the device on the wall or other places without the gang box.
   For details, refer to the User Manual.

2 Appearance

① Loudspeaker ② MicroUSB Interface ③ Camera ④ IR Light
⑤ Microphone ⑥ Card Presenting Area ⑦ White Light ⑧ IR Light
⑨ Screen ⑩ Fingerprint Module ⑪ Network Interface
⑫ Wiring Terminal ⑬ Tamper ⑭ Debugging Port

This sticker means "Hot parts! Burned fingers when handling the parts. Wait one-half hour after switching off before handling parts." It is to indicate that the marked item can be hot and should not be touched without taking care. For device with this sticker, this device is intended for installation in a restricted access location, access can only be gained by service persons or by users who have been instructed about the reasons for the restrictions applied to the location and about any precautions that shall be taken.

Note: The debugging port is used for debugging only.

3 Wiring Description

3.1 Device Wiring

Notes:

- When connecting door magnetic sensor and exit button, the device and the RS-485 card reader should use the common ground connection.
- The Wiegand terminal here is a Wiegand input terminal. You should set the face recognition terminal's Wiegand direction to "Input". If you should connect to an access controller, you should set the Wiegand direction to "Output". For details, see Setting Wiegand Parameters in Communication Settings in the user manual.
- The suggested external power supply for door lock is 12 V, 1A.
- The suggested external power supply for Wiegand card reader is 12 V, 1 A.
- For wiring the fire module, see the user manual.
- If the interface for network connection is too large, you can use the supplied cable as shown below.

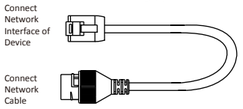

Use only power supplies listed in the user instructions:
Make sure the power supply is used indoors, and the working temperature is between 0 and 40 °C.

Model	Manufacture	Standard
ADS - 26FSG - 12 12024EPG	Shenzhen Honor Electronic Co.,Ltd	PG
MSA - C2000IC12.0 - 24P - DE	MOSO Technology Co.,Ltd	PDE
ADS - 26FSG - 12 12024EPB	Shenzhen Honor Electronic Co.,Ltd	PB
ADS - 26FSG - 12 12024EPCU/EPC	Shenzhen Honor Electronic Co.,Ltd	PCU
ADS - 26FSG - 12 12024EPI - 01	Shenzhen Honor Electronic Co.,Ltd	PI
ADS - 26FSG - 12 12024EPBR	Shenzhen Honor Electronic Co.,Ltd	PBR

3.2 Device Wiring with Secure Door Control Unit

Note: The secure door control unit should connect to an external power supply separately. The suggested external power supply is 12 V, 0.5 A.

4 Activation

Power on and wire the network cable after installation. You should activate the device before the first login.

If the device is not activated yet, it will enter the Activate Device page after powering on.

1. Create a password and confirm the password.
2. Tap Activate to activate the device.

Note: For other activation methods, see the device user manual.

STRONG PASSWORD RECOMMENDED–

We highly recommend you create a strong password of your own choosing (using a minimum of 8 characters, including upper case letters, lower case letters, numbers, and special characters) in order to increase the security of your product. And we recommend you reset your password regularly, especially in the high security system, resetting the password monthly or weekly can better protect your product.

1

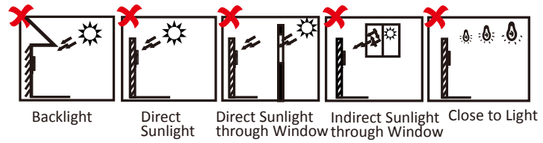

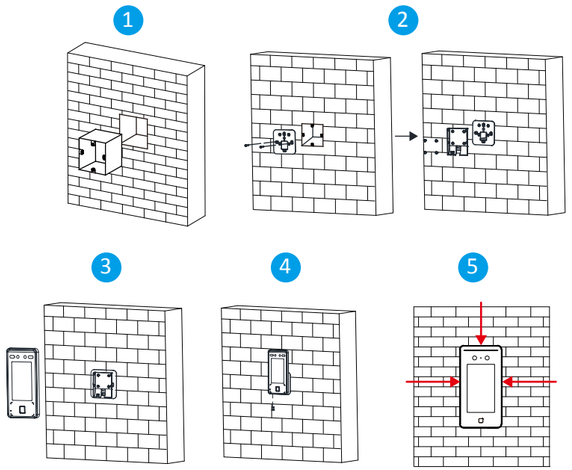

2

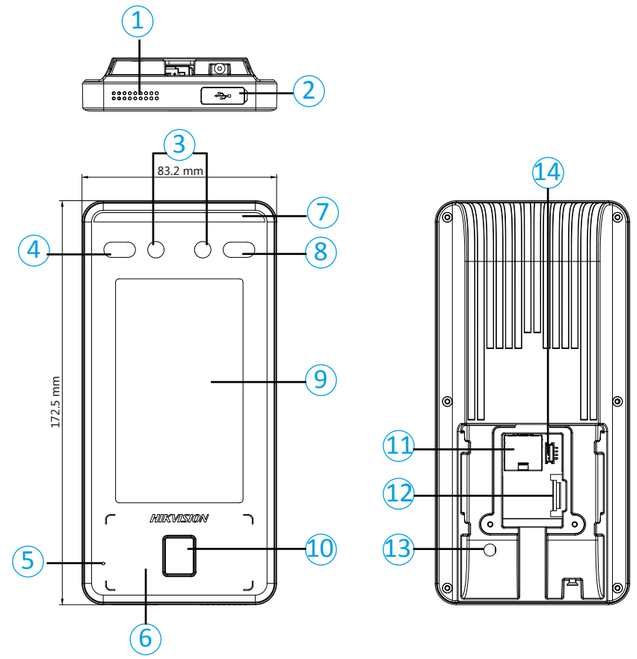

3.2

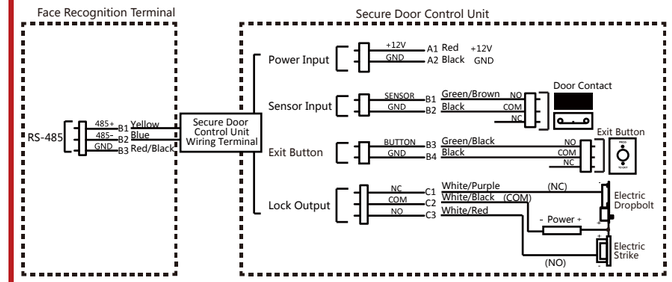

4

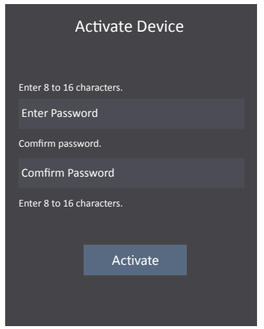

3.1

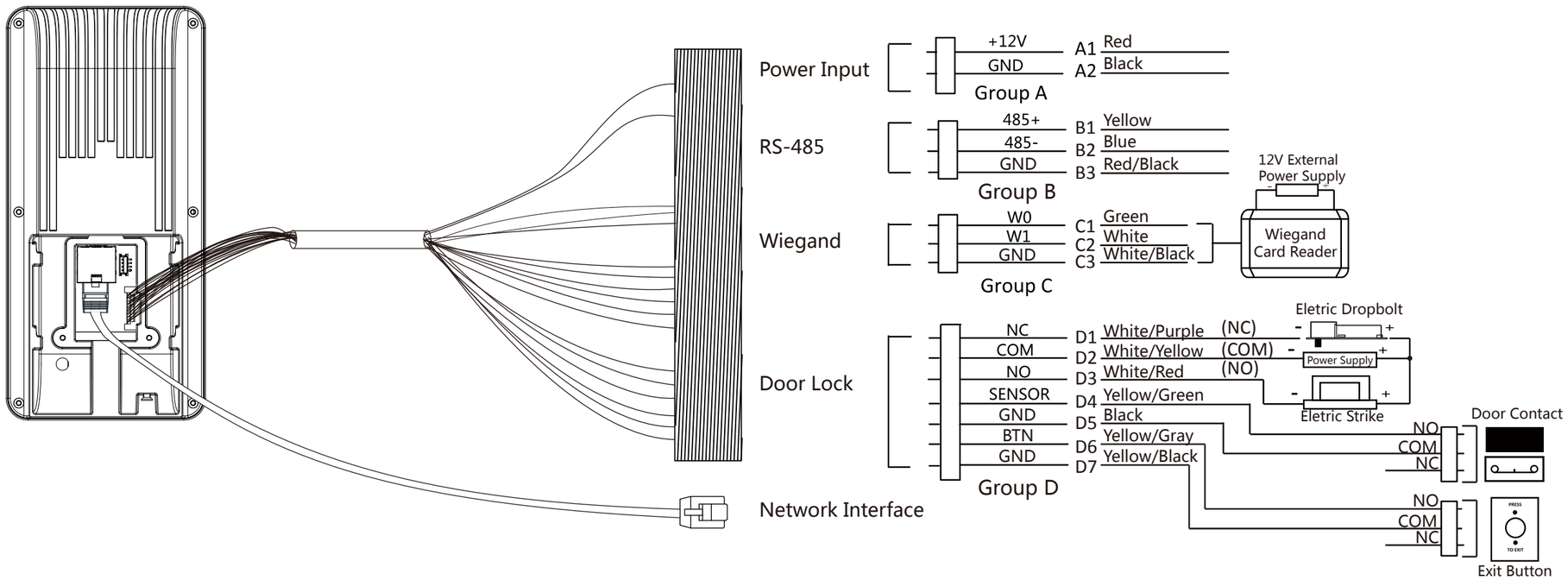

DS-KIS901-P
Video Intercom Network Bundle UD18305B

HIKVISION

DS-KH8350-WTE1
Station intérieure d'interphone vidéo en réseau

FRANÇAIS

Références du schéma

1 Apparence
① Écran d'affichage ② Microphone ③ Bouton Déverrouiller ④ Haut-parleur
⑤ Emplacement pour carte ⑥ Port de dépannage ⑦ Interface réseau ⑧ Terminal d'alarme mémoire SD

Remarque :
- Le port de débogage n'est utilisé que pour déboguer.
- La touche Déverrouiller fonctionne uniquement quand la station intérieure communique avec la station de porte ou ouvre la vue en direct de la station de porte.

2 Câblage
Le terminal sur le panneau arrière de la station intérieure contient 20 broches : 2 broches RS-485, 2 broches d'alimentation, 2 broches de mise à la terre, 2 broches de sortie d'alarme, 8 broches d'entrée d'alarme et 2 broches réservées.

3 Installation
Le montage mural est possible. Il existe deux modes d'installation.
Le plateau de montage mural est nécessaire pour installer la station intérieure sur un mur.
Les dimensions du plateau de montage mural sont indiquées.

Avant de commencer :
1. Préparez les outils nécessaires à l'installation : Assurez-vous que l'appareil dans l'emballage est en bon état et que toutes les pièces d'assemblage sont incluses.
2. L'alimentation électrique supportée par la station intérieure est 12 VCC. Assurez-vous que votre alimentation électrique correspond à votre station intérieure.
3. Assurez-vous que l'équipement connexe est bien hors tension pendant l'installation.
4. Vérifiez la spécification du produit pour l'environnement d'installation.

★ Montage mural
1. Fixez le plateau de montage mural au mur avec les 2 vis fournies.
2. Placez la station intérieure sur le support du plateau de montage mural.

4 Premier pas
1 Activer la station intérieure

Avant d'utiliser l'appareil, vous devez l'activer en programmant au préalable un mot de passe robuste.

1. Mettez l'appareil en marche. Il passera automatiquement sur la page d'activation.
2. Créez un mot de passe et confirmez.
3. Tapotez sur OK pour activer la station intérieure.

2 Configuration rapide
1. Choisissez la langue et tapotez sur Suivant.
2. Réglez les paramètres de réseau et tapotez sur Suivant.
   - Éditez les paramètres IP locale, Masque de sous-réseau et Passerelle.
   - En activant DHCP, l'appareil obtiendra automatiquement des paramètres de réseau.
3. Configurez la station intérieure et tapotez sur Suivant.
   a. Choisissez Type de station intérieure.
   b. Éditez Étage et N° de pièce.
4. Reliez les appareils concernés et tapotez sur Suivant. Si l'appareil et la station intérieure se trouvent sur le même LAN, l'appareil sera alors affiché dans la liste. Tapotez sur l'appareil ou entrez le n° de série pour effectuer la liaison.
   a. Tapotez sur la station intérieure dans la liste pour effectuer la liaison.
   b. Tapotez sur l'icône des réglages pour faire apparaître la page Réglages de réseau.
   c. Éditez manuellement les paramètres de réseau de la station intérieure ou activez DHCP pour obtenir automatiquement les paramètres de réseau.
   d. Facultatif : Activez Synchroniser la langue pour synchroniser la langue de la station de porte avec la station intérieure.
   e. Appuyez sur OK pour enregistrer les paramètres.
5. Tapotez sur Finir pour sauvegarder les réglages.

★ Consultez le Guide de configuration de la station intérieure avec interphone vidéo (scannez le code QR) pour des détails.
✶ Consultez le Guide de fonctionnement de la station intérieure avec interphone vidéo (scannez le code QR) pour des détails.

Réglementation
Informations relatives à la FCC
Attention : tout changement ou toute modification non expressément autorisés par la partie responsable de la conformité pourraient annuler le droit d'utiliser cet équipement.
Conformité FCC : cet appareil a été testé et reconnu conforme aux limites prescrites pour un appareil numérique de classe B, conformément à la section 15 de la réglementation FCC. Ces limites sont conçues pour fournir une protection raisonnable contre les interférences nuisibles dans une installation résidentielle. Cet appareil génère, utilise et émet de l'énergie radioélectrique, et s'il n'est pas installé ou utilisé conformément aux instructions, est susceptible de causer des interférences nuisibles aux communications radio. Toutefois, il n'y a pas de garantie que des interférences ne puissent se produire dans une installation particulière. Si cet équipement provoque des interférences nuisibles à la réception de télévision ou de radio, ce qui peut être déterminé en mettant l'équipement successivement hors tension puis sous tension, l'utilisateur est invité à essayer de corriger les interférences en adoptant une des mesures suivantes :
— Réorienter ou déplacer l'antenne de réception.
— Augmenter la distance de séparation entre l'équipement et le récepteur.
— Brancher l'équipement sur un circuit différent de celui sur lequel est branché le récepteur.
— Demander l'assistance du distributeur ou d'un technicien radio/TV qualifié.
Conditions FCC
Cet appareil répond aux critères de la section 15 de la réglementation FCC. Son utilisation est soumise aux deux conditions suivantes :
1. Cet appareil ne doit pas produire d'interférences nuisibles.
2. Cet appareil doit accepter les interférences provenant de l'extérieur, y compris celles qui peuvent nuire à son fonctionnement.

Ce produit et, le cas échéant, les accessoires fournis portent la marque « CE » attestant leur conformité aux normes européennes harmonisées en vigueur regroupées sous la directive sur les équipements radioélectriques 2014/53/UE, la directive sur les émissions électromagnétiques 2014/30/EU, la directive sur les basses tensions 2014/35/EU et la directive RoHS 2011/65/EU.

2012/19/UE (directive DEEE) : Dans l'Union européenne, les produits portant ce pictogramme ne doivent pas être déposés dans une décharge municipale où le tri des déchets n'est pas pratiqué. Pour un recyclage adéquat, remettez ce produit à votre revendeur lors de l'achat d'un nouvel équipement équivalent, ou déposez-le dans un lieu de collecte prévu à cet effet. Pour de plus amples informations, consultez : www.recyclethis.info.

2006/66/CE (directive sur les batteries) : Ce produit renferme une batterie qui ne doit pas être déposée dans une décharge municipale où le tri des déchets n'est pas pratiqué, dans l'Union européenne. Pour plus de précisions sur la batterie, reportez-vous à sa documentation. La batterie porte le pictogramme ci-contre, qui peut inclure la mention Cd (cadmium), Pb (plomb) ou Hg (mercure). Pour le recycler correctement, renvoyez la batterie à votre revendeur ou déposez-la dans un point de collecte prévu à cet effet. Pour de plus amples informations, visitez le site Web : www.recyclethis.info.

DS-KH8350-WTE1
Estação Interna de Rede de Interfone e Vídeo

PORTUGUÊS

Referências do diagrama

1 Apresentação
① Tela ② Microfone ③ Botão de desbloqueio ④ Alto-falante
⑤ Slot de Cartão SD ⑥ Porta de depuração ⑦ Interface de rede ⑧ Terminal de alarme

Observação:
- A porta de depuração é usada apenas para depuração.
- O botão de desbloqueio é usado apenas quando a estação interna fala com a estação de porta ou abre a exibição ao vivo da estação de porta.

2 Cabos
Existem 20 pinos no terminal no painel traseiro da estação interna: 2 de RS-485, 2 de alimentação, 2 de aterramento (GND), 2 de saída de alarme, 8 de entrada de alarme e 2 reservados.

3 Instalação
A montagem na parede é suportada. Existem dois modos de instalação.
A placa de montagem na parede é necessária para instalar a estação interna na parede.
O tamanho da placa de montagem na parede é mostrado.

Antes de começar:
1. Ferramentas necessárias para a instalação: Verifique se o dispositivo está em boas condições dentro da embalagem e se todas as peças de montagem estão incluídas.
2. A alimentação da estação interna é de 12 VCC. Verifique se a fonte de alimentação é adequada para a sua estação interna.
3. Certifique-se de que todos os equipamentos associados estejam desligados durante a instalação.
4. Verifique as especificações do produto para o ambiente de instalação.

★ Suporte de parede
1. Fixe a placa de montagem na parede com 2 parafusos fornecidos.
2. Coloque a estação interna no suporte da placa de montagem na parede.

4 Iniciando
1 Como ativar a estação interna

Você deve ativar o dispositivo primeiro, definindo uma senha forte para ele antes de poder usá-lo.

1. Ligue o equipamento. A página de ativação será exibida automaticamente.
2. Crie uma senha e confirme.
3. Clique em OK para ativar a estação interna.

2 Configuração rápida
1. Selecione o idioma em "Idioma" e clique em "Avançar".
2. Ajuste os parâmetros de rede e clique em "Avançar".
   - Edite os parâmetros IP local, Máscara de sub-rede e Gateway.
   - Habilite DHCP e o dispositivo validará os parâmetros de rede automaticamente.
3. Configure a estação interna e clique em "Avançar".
   a. Selecione o tipo de estação interna.
   b. Edite o andar e o número da sala.
4. Conecte os dispositivos relacionados e clique em "Avançar". Se o dispositivo e a estação interna estiverem conectados na mesma LAN, o dispositivo será exibido na lista. Clique no dispositivo ou insira o número de série para conectá-lo.
   a. Clique na estação de porta na lista para conectá-la.
   b. Clique no ícone de configuração para abrir a página "Configurações de rede".
   c. Edite os parâmetros de rede da estação de porta manualmente ou ative o DHCP para obtê-los automaticamente.
   d. Opcional: habilite "Sincronizar idioma" para sincronizar o idioma da estação de porta com a estação interna.
   e. Clique em OK para salvar as configurações.
5. Clique em "Terminar" para salvar as configurações.

★ Veja os detalhes no Guia de Configuração da Estação Interna de Interfone e Vídeo (escaneie o código QR).
✶ Veja os detalhes no Guia de Operação da Estação Interna de Interfone e Vídeo (escaneie o código QR).

Informações regulatórias
Informações sobre as regras FCC
Lembre-se de que alterações ou modificações não aprovadas expressamente pelo órgão responsável podem anular a permissão do usuário para operar o equipamento.
Conformidade com as regras FCC: este equipamento foi testado e considerado em conformidade com os limites definidos para dispositivos digitais de Classe B, de acordo com a Parte 15 das Regras FCC. Esses limites foram criados para fornecer proteção razoável contra interferência prejudicial em uma instalação residencial. Este equipamento gera, utiliza e pode irradiar energia de radiofrequência e, se não for instalado e utilizado de acordo com as instruções, poderá causar interferência prejudicial às comunicações de rádio. Porém, não há garantia de ausência de interferência em uma instalação específica. Se este equipamento causar interferência na recepção de rádio ou televisão, que pode ser determinada desligando e ligando o equipamento, o usuário pode tentar resolver o problema de interferência realizando uma ou mais ações descritas abaixo:
— Redirecione ou reposicione a antena receptora.
— Aumente a distância entre o equipamento e o receptor.
— Conecte o equipamento a uma tomada em um circuito diferente de onde o receptor está conectado.
— Consulte o revendedor ou um técnico de rádio/TV experiente para obter ajuda.
Condições das regras FCC
Este dispositivo está em conformidade com a Parte 15 das regras FCC. A operação é submetida às duas condições a seguir:
1. Este dispositivo não provocará interferências prejudiciais.
2. Este dispositivo deve suportar qualquer interferência recebida, inclusive interferências que possam provocar operações indesejadas.

Este produto e, se aplicável, também os acessórios fornecidos estão marcados com "CE" e, portanto, em conformidade com os padrões europeus harmonizados aplicáveis listados na Diretiva RE 2014/53/EU, Diretiva EMC 2014/30/EU, Diretiva LVD 2014/35/EU e Diretiva RoHS 2011/65/EU

2012/19/EU (Diretiva WEEE): os produtos marcados com este símbolo não podem ser descartados como rejeitos municipais não classificados na União Europeia. Para a reciclagem adequada, retorne este produto ao seu fornecedor local ao comprar um novo equipamento equivalente ou descarte-o em pontos de coleta designados. Para obter mais informações, acesse: www.recyclethis.info

2006/66/EC (diretiva sobre baterias): este produto contém uma bateria que não pode ser descartada como um rejeito municipal não classificado na União Europeia. Refira-se à documentação do produto para informações específicas sobre baterias. A bateria é marcada com este símbolo, que poderá incluir letras para indicar cádmio (Cd), chumbo (Pb) ou mercúrio (Hg). Para a reciclagem adequada, devolva a bateria ao fornecedor ou encaminhe-a a um ponto de coleta designado. Para obter mais informações, consulte: www.recyclethis.info

DS-KH8350-WTE1
Estación interior de red de vídeo intercomunicador

ESPAÑOL

Referencias del diagrama

1 Apariencia
① Pantalla ② Micrófono ③ Botón de desbloqueo ④ Altavoz
⑤ Ranura para tarjeta Micro SD ⑥ Puerto de depuración ⑦ Interfaz de red ⑧ Terminal de alarma

Nota:
- El puerto de depuración se utiliza únicamente para la depuración.
- La tecla de desbloqueo solo funciona si la estación interior se comunica con la estación de puerta o abre la vista en directo de la estación de puerta.

2 Cableado
La terminal del panel trasero de la estación interior tiene 20 clavijas: 2 clavijas RS-485, 2 clavijas de alimentación, 2 clavijas de conexión a tierra, 2 clavijas de salida de alarma, 8 clavijas de entrada de alarma y 2 clavijas reservadas.

3 Instalación
Es compatible con el montaje en pared. Hay dos modos de instalación.
La placa de montaje en pared es necesaria para instalar la estación interior en la pared.
Se muestran las dimensiones de la placa de montaje en pared.

Antes de empezar:
1. Herramientas que necesita para la instalación: Asegúrese de que el dispositivo del paquete esté en buenas condiciones y que todas las piezas de montaje estén incluidas.
2. La estación interior admite alimentación de 12 VCC. Compruebe que su fuente de alimentación coincida con la estación interior.
3. Asegúrese de que el equipo relacionado esté apagado durante la instalación.
4. Compruebe las especificaciones de producto para el entorno de instalación.

★ Montaje en pared
1. Fije la placa de montaje en la pared con los 2 tornillos proporcionados.
2. Coloque la estación interior sobre el soporte de la placa de montaje de pared.

4 Primeros pasos
1 Active la estación interior

Es necesario activar el dispositivo estableciendo una contraseña segura antes de poder utilizarlo.

1. Encienda el dispositivo. Accederá automáticamente a la página de activación.
2. Cree una contraseña y confírmela.
3. Toque Aceptar para activar la estación interior.

2 Configuración rápida
1. Elija Idioma y toque Siguiente.
2. Ajuste los parámetros de red y toque Siguiente.
   - Edite los parámetros de IP local, Máscara de subred y Puerta de enlace.
   - Si habilita DHCP, el dispositivo recibirá automáticamente los parámetros de red.
3. Configure la estación interior y toque Siguiente.
   a. Elija el Tipo de estación interior.
   b. Edite el Piso y N.º de sala.
4. Vincule los dispositivos relacionados y toque Siguiente. Si el dispositivo y la estación interior están en la misma LAN, el dispositivo aparecerá en la lista. Toque el dispositivo o introduzca el n.º de serie para vincularlo.
   a. Toque la estación de puerta en la lista para vincularla.
   b. Toque el icono de ajustes para mostrar la página de Ajustes de red.
   c. Edite manualmente los parámetros de red de la estación de puerta o habilite DHCP para obtener automáticamente los parámetros de red.
   d. Opcional: Habilite Sincronizar idioma para sincronizar el idioma de la estación de puerta con la estación interior.
   e. Toque sobre OK para guardar los ajustes.
5. Toque Terminar para guardar los ajustes.

★ Consulte la Guía de configuración de la estación interior del vídeo intercomunicador (escanee el código QR) para ver los detalles.
✶ Consulte la Guía de funcionamiento de la estación interior del vídeo intercomunicador (escanee el código QR) para ver los detalles.

Información normativa
Información de la FCC
Tenga en cuenta que cualquier cambio o modificación no aprobado expresamente por la parte responsable del cumplimiento podría anular la autoridad del usuario para utilizar el equipo.
En conformidad con las normativas de la FCC: Este equipo ha sido probado y se ha verificado que cumple con los límites para los dispositivos digitales de Clase B indicados en la sección 15 de las normas de la FCC. Estos límites están diseñados para proporcionar una protección razonable contra las interferencias perjudiciales en una instalación residencial. Este equipo genera, usa y puede emitir energía de radiofrecuencia y, si no se instala y utiliza conforme a lo indicado en las instrucciones, puede ocasionar interferencias perjudiciales a las comunicaciones por radio. No obstante, no se puede garantizar que no se vayan a producir interferencias en una instalación en particular. Si este equipo produce interferencias que afecten a la recepción de radio o televisión, lo cual se puede comprobar encendiendo y apagando el equipo, el usuario puede intentar solucionar el problema tomando alguna de las siguientes medidas:
— Reoriente o reubique la antena receptora.
— Aumente la distancia entre el equipo y el receptor.
— Conecte el equipo a una salida en un circuito diferente al que esté conectado el receptor.
— Consulte con el distribuidor o con un técnico especializado en radio/TV para obtener ayuda.
Condiciones de la FCC
Este dispositivo cumple con la sección 15 de la normativa FCC. Su utilización está sujeta a las dos condiciones siguientes:
1. Este dispositivo no debe ocasionar interferencias perjudiciales.
2. Este dispositivo debe aceptar cualquier interferencia recibida, incluidas aquellas que puedan ocasionar un funcionamiento no deseado.

Este producto, y en su caso también los accesorios suministrados, tienen la marca "CE" y por tanto cumplen con las normas europeas de armonización aplicables enumeradas en la Directiva de compatibilidad electromagnética 2014/30/UE, la Directiva de baja tensión 2014/35/UE y la Directiva de restricción del uso de sustancias peligrosas 2011/65/UE.

2012/19/UE (directiva RAEE, residuos de aparatos eléctricos y electromagnéticos): En la Unión Europea, los productos marcados con este símbolo no pueden ser desechados en el sistema de basura municipal sin recogida selectiva. Para un reciclaje adecuado, entregue este producto en el lugar de compra del equipo nuevo equivalente o deshágase de él en el punto de recogida designado a tal efecto. Para ver más información, visite: www.recyclethis.info

2006/66/CE (directiva sobre baterías): Este producto lleva una batería que no puede ser desechada en el sistema municipal de basuras sin recogida selectiva dentro de la Unión Europea. Consulte la documentación del producto para ver la información específica de la batería. La batería lleva marcado este símbolo, que incluye unas letras indicando si contiene cadmio (Cd), plomo (Pb), o mercurio (Hg). Para un reciclaje adecuado, entregue la batería a su vendedor o llévela al punto de recogida de basuras designado a tal efecto. Para más información visite: www.recyclethis.info.

DS-KH8350-WTE1
Video-Gegensprechanlage Netzwerk-Innenstation

DEUTSCH

Verweise auf Schaubilder

1 Aufbau
① Bildschirmanzeige ② Mikrofon ③ Entriegelungstaste ④ Lautsprecher
⑤ SD-Kartensteckplatz ⑥ Debug-Anschluss ⑦ Netzwerkanschluss ⑧ Alarm-Anschlussklemme

Hinweis:
- Der Debugging-Anschluss wird nur für die Fehlersuche verwendet.
- Die Entriegelungstaste ist nur gültig, wenn die Innenstation mit der Türstation kommuniziert oder die Live-Ansicht der Türstation öffnet.

2 Anschlüsse
20-polige Kabelklemme auf der Rückseite der Innenstation: RS-485 2-polig, Stromversorgung 2-polig, GND 2-polig, Alarmausgang 2-polig, Alarmeingang 8-polig und Reserveanschluss 2-polig.

3 Installation
Wandmontage wird unterstützt. Zwei Installationsarten sind möglich.
Die Wandmontageplatte ist für die Installation der Innenstation an der Wand erforderlich.
Die Abmessungen der Wandmontageplatte sind dargestellt.

Bevor Sie beginnen:
1. Werkzeuge, die Sie für die Montage vorbereiten müssen: Achten Sie darauf, dass sich das Gerät in der Verpackung in gutem Zustand befindet und alle Montageteile enthalten sind.
2. Die Stromversorgung der Innenstation erfolgt über 12 VDC. Achten Sie darauf, dass die Stromversorgung mit dem Stromversorgungswerten der Innenstation übereinstimmt.
3. Achten Sie darauf, dass die Geräte während der Montage ausgeschaltet sind.
4. Überprüfen Sie die Produktspezifikation für die Installationsumgebung.

★ Wandmontage
1. Befestigen Sie die Wandmontageplatte mit den 2 mitgelieferten Schrauben an der Wand.
2. Setzen Sie die Innenstation auf die Halterung der Wandmontageplatte.

4 Erste Schritte
1 Innenstation aktivieren

Sie müssen das Gerät vor der Verwendung zuerst aktivieren.
Legen Sie dazu ein starkes Passwort fest.

1. Schalten Sie das Gerät ein. Die Aktivierungsseite wird automatisch aufgerufen.
2. Erstellen Sie ein Passwort und bestätigen Sie es.
3. Tippen Sie auf OK, um die Innenstation zu aktivieren.

2 Schnelle Konfiguration
1. Wählen Sie Sprache und tippen Sie auf Weiter.
2. Stellen Sie die Netzwerkparameter ein und tippen Sie auf Weiter.
   - Bearbeiten Sie lokale IP, Subnetzmaske und Gateway-Parameter.
   - Aktivieren Sie DHCP. Das Gerät erhält automatisch Netzwerkparameter.
3. Konfigurieren Sie die Innenstation und tippen Sie auf Weiter.
   a. Wählen Sie den Typ der Innenstation.
   b. Bearbeiten Sie die Etage und Zimmernummer.
4. Verknüpfen Sie zugehörige Geräte und tippen Sie auf Weiter. Wenn sich Gerät und Innenstation im selben LAN befinden, wird das Gerät in der Liste angezeigt. Tippen Sie auf das Gerät oder geben Sie die Seriennummer zum Verknüpfen ein.
   a. Tippen Sie zum Verknüpfen auf die Türstation in der Liste.
   b. Tippen Sie auf zum Aufrufen der Seite mit den Netzwerkeinstellungen auf das Einstellungssymbol.
   c. Bearbeiten Sie die Netzwerkparameter der Türstation manuell oder aktivieren Sie DHCP zum automatischen Abrufen der Netzwerkparameter.
   d. Optional: Aktivieren Sie „Sprache synchronisieren", um die Sprache der Türstation mit der Innenstation zu synchronisieren.
   e. Tippen Sie auf OK, um die Einstellungen zu speichern.
5. Tippen Sie zum Speichern der Einstellungen auf „Fertig stellen".

★ Weitere Informationen finden Sie im Konfigurationshandbuch für Innenstation-Video-Gegensprechanlagen (QR-Code scannen).
✶ Weitere Informationen finden Sie in der Bedienungsanleitung für Innenstation-Video-Gegensprechanlagen (QR-Code scannen).

Behördliche Informationen
FCC-Hinweise
Bitte beachten Sie, dass Änderungen oder Modifikationen an diesem Gerät, die nicht ausdrücklich vom Hersteller zugelassen sind, zum Verlust der allgemeinen Betriebserlaubnis führen können.
FCC-Konformität: Dieses Gerät wurde getestet und erfüllt die Grenzwerte für digitale Geräte der Klasse B in Übereinstimmung mit Abschnitt 15 der FCC-Bestimmungen. Diese Grenzwerte sollen einen angemessenen Schutz vor schädlichen Störungen in einer Wohnumgebung bieten. Dieses Gerät verursacht und verwendet Energie im Radiofrequenzbereich und kann auf solchen Frequenzen ausstrahlen. Falls es nicht in Übereinstimmung mit den Anweisungen installiert und verwendet wird, kann es Störungen der Funkkommunikation verursachen. Es gibt jedoch keine Garantie dafür, dass bei einer bestimmten Installation keine Störungen auftreten können. Wenn dieses Gerät schädliche Störungen des Radio- oder TV-Empfangs erzeugt, was durch das Aus- und Einschalten des Geräts ermittelt werden kann, sollte der Anwender versuchen, die Störungen durch eine oder mehrere der folgenden Maßnahmen zu beheben:
— Richten Sie die Empfangsantenne neu aus oder setzen Sie sie um.
— Vergrößern Sie den Abstand zwischen Gerät und Empfänger.
— Schließen Sie das Gerät an die Steckdose eines anderen Stromkreises als den des Empfängers an.
— Wenden Sie sich an Ihren Fachhändler oder einen erfahrenen Radio-/Fernsehtechniker.
FCC-Bedingungen
Dieses Gerät entspricht Abschnitt 15 der FCC- Bestimmungen. Der Betrieb ist unter den folgenden beiden Bedingungen gestattet:
1. Dieses Gerät darf keine schädlichen Störungen verursachen.
2. Dieses Gerät muss jegliche empfangene Störungen aushalten, einschließlich jener, die zu einem unerwünschten Betrieb führen.

Dieses Produkt und – gegebenenfalls – das mitgelieferte Zubehör tragen das „CE"-Kennzeichen und entsprechen daher den anwendbaren harmonisierten europäischen Normen, die in der Funkgeräterichtlinie 2014/53/EU, der EMV-Richtlinie 2014/30/EU, der Niederspannungsrichtlinie 2014/35/EU und der RoHS-Richtlinie 2011/65/EU aufgeführt sind.

2012/19/EU (Elektroaltgeräte-Richtlinie): Produkte, die mit diesem Symbol gekennzeichnet sind, dürfen innerhalb der Europäischen Union nicht mit dem Hausmüll entsorgt werden. Für korrektes Recycling geben Sie dieses Produkt bei Kauf eines ähnlichen Neugerätes an Ihren örtlichen Fachhändler zurück oder entsorgen Sie es an einer der dafür vorgesehenen Sammelstellen. Weitere Informationen finden Sie unter: www.recyclethis.info

2006/66/EC (Batterierichtlinie): Dieses Produkt enthält eine Batterie, die innerhalb der Europäischen Union nicht mit dem Hausmüll entsorgt werden darf. Siehe Produktdokumentation für spezifische Hinweise zu Batterien. Die Batterie ist mit diesem Symbol gekennzeichnet, das zusätzlich die Buchstaben Cd für Cadmium, Pb für Blei oder Hg für Quecksilber enthalten kann. Für korrektes Recycling geben Sie die Batterie an Ihren örtlichen Fachhändler zurück oder entsorgen Sie sie an einer der dafür vorgesehenen Sammelstellen. Weitere Informationen finden Sie unter: www.recyclethis.info.

DS-KH8350-WTE1
Stazione interna di rete videocitofono

ITALIANO

Riferimento schemi

1 Aspetto
① Display ② Microfono ③ Pulsante di sblocco ④ Altoparlante
⑤ Slot per scheda SD ⑥ Porta di debugging ⑦ Interfaccia di rete ⑧ Terminale di allarme

Nota:
- La porta di debugging è utilizzata unicamente per il debugging.
- Il pulsante di sblocco è valido solo quando la stazione interna parla con la stazione porta o si attiva la visualizzazione live della stazione porta.

2 Cablaggio
Il terminale sul pannello posteriore della stazione interna presenta 20 pin: 2 pin RS-485, 2 pin di alimentazione, 2 pin GND, 2 pin per le uscite di allarme, 8 pin per gli ingressi di allarme e 2 pin riservati.

3 Installazione
Supporta il montaggio a parete. Sono disponibili 2 modalità di installazione.
La piastra di montaggio a parete è necessaria per l'installazione della stazione interna alla parete.
Le dimensioni della piastra di montaggio a parete devono corrispondere a quelle indicate nella figura.

Prima di cominciare:
1. Attrezzi da preparare per l'installazione: Assicurarsi che il dispositivo e l'imballaggio siano in buone condizioni e che siano presenti tutte le parti necessarie per l'assemblaggio.
2. La stazione interna supporta un'alimentazione di 12 V CC. Assicurarsi che l'alimentazione presente nell'ambiente di installazione corrisponda a quella indicata sulla stazione interna.
3. Verificare che durante l'installazione tutte le apparecchiature correlate siano spente.
4. Controllare che le specifiche del prodotto siano compatibili con l'ambiente di installazione.

★ Montaggio a parete
1. Fissare la piastra di montaggio alla parete con le due viti in dotazione.
2. Applicare la stazione interna sul sostegno della piastra di montaggio a parete.

4 Operazioni preliminari
1 Stazione interna attiva

Occorre per prima cosa attivare il dispositivo impostando una password sicura, prima di poterlo utilizzare.

1. Accendere il dispositivo. La pagina di attivazione si aprirà automaticamente.
2. Creare una password e confermarla.
3. Toccare OK per attivare la stazione interna.

2 Configurazione rapida
1. Scegliere una lingua e toccare Avanti.
2. Impostare i parametri di rete e toccare Avanti.
   - Modificare l'IP locale, la maschera di sottorete e i parametri del gateway.
   - Abilitando il DHCP, il dispositivo imposterà automaticamente i parametri di rete.
3. Configurare la stazione interna e toccare Avanti.
   a. Selezionare il tipo di stazione interna.
   b. Modificare il numero del piano e della stanza.
4. Collegare i relativi dispositivi e toccare Avanti. Se il dispositivo e la stazione interna sono collegati alla stessa rete LAN, il dispositivo verrà visualizzato nell'elenco dei dispositivi. Toccare il dispositivo corrispondente o immettere il numero di serie per collegare il dispositivo.
   a. Toccare il videocitofono corrispondente nell'elenco per collegarlo.
   b. Toccare l'icona delle impostazioni per visualizzare la pagina delle impostazioni di rete.
   c. Modificare manualmente i parametri di rete del videocitofono, oppure abilitare il DHCP per impostare automaticamente i parametri di rete.
   d. Opzionale: Abilitare la funzione di sincronizzazione della lingua per sincronizzare la lingua del videocitofono con quella della stazione interna.
   e. Toccare OK per salvare le impostazioni.
5. Toccare Termina per salvare le impostazioni.

★ Per i dettagli, consultare la guida di configurazione della stazione interna del videocitofono (oppure eseguire la scansione del codice QR).
✶ Inoltre, fare riferimento alla guida di funzionamento della stazione interna del videocitofono (oppure eseguire la scansione del codice QR).

Informazioni sulle normative
Informazioni sulle norme FCC
Tenere presente che modifiche o alterazioni non espressamente approvate dalla parte responsabile della conformità potrebbero invalidare l'autorità dell'utente ad utilizzare l'apparecchiatura.
Conformità alle norme FCC: La presente apparecchiatura è stata sottoposta a test e dichiarata conforme ai limiti stabiliti per i dispositivi digitali di Classe B, in conformità con la Parte 15 delle Norme FCC. Questi limiti sono pensati per fornire una ragionevole protezione contro le interferenze dannose in installazioni residenziali. Questo dispositivo genera, utilizza e può emettere energia a radiofrequenza e, se non installato e utilizzato in conformità alle istruzioni, può causare interferenze dannose alle comunicazioni radio. Tuttavia, non esistono garanzie che l'interferenza non si verifichi in una particolare installazione. Se l'apparecchio provoca interferenze dannose alle ricezioni radiotelevisive, riscontrabili spegnendo e accendendo l'apparecchio, si consiglia di provare a correggerle adottando uno o più dei seguenti accorgimenti:
— Riorientare o riposizionare l'antenna di ricezione.
— Aumentare la distanza tra l'apparecchio e il ricevitore.
— Collegare il dispositivo a una presa su un circuito diverso da quello a cui è collegato il ricevitore.
— Consultare un rivenditore o un tecnico radio/TV.
Condizioni delle norme FCC
Questo dispositivo è conforme alla parte 15 delle norme FCC. L'utilizzo è soggetto alle due condizioni seguenti:
1. Il dispositivo non deve causare interferenze dannose.
2. Il dispositivo deve accettare qualsiasi interferenza ricevuta, incluse le interferenze che possono causare un funzionamento indesiderato.

Questo prodotto e, ove applicabile, gli accessori in dotazione sono contrassegnati con il marchio "CE" e sono quindi conformi alle vigenti norme europee armonizzate elencate nella Direttiva sulle energie rinnovabili RE 2014/53/UE, nella Direttiva sulla compatibilità elettromagnetica EMC 2014/30/UE, nella Direttiva sulla bassa tensione LVD 2014/35/UE e nella Direttiva sulla restrizione all'uso di sostanze pericolose RoHS 2011/65/UE

2012/19/UE (Direttiva RAEE): I prodotti contrassegnati con il presente simbolo non possono essere smaltiti come rifiuti municipali indifferenziati nell'Unione Europea. Per garantire un riciclaggio adeguato, restituire il presente prodotto al proprio rivenditore locale in occasione dell'acquisto di una nuova apparecchiatura equivalente, oppure smaltirlo nei punti di raccolta designati. Ulteriori informazioni sono disponibili sul sito: www.recyclethis.info

2006/66/CE (Direttiva sulle batterie): questo prodotto contiene una batteria e non è possibile smaltirlo con i rifiuti municipali indifferenziati nell'Unione Europea. Fare riferimento alla documentazione del prodotto per le informazioni specifiche sulla batteria. La batteria è contrassegnata con il presente simbolo, che potrebbe includere le sigle di cadmio (Cd), piombo (Pb) o mercurio (Hg). Per garantire un riciclaggio adeguato, consegnare la batteria al proprio rivenditore locale oppure smaltirla nei punti di raccolta designati. Ulteriori informazioni sono disponibili sul sito: www.recyclethis.info

Série DS-K1T341

Terminal de reconnaissance faciale

FRANÇAIS

Références du schéma

1 Installation

Environnement d'installation

L'installation à l'intérieur et à l'extérieur est possible. Si l'appareil est installé à l'intérieur, il doit être situé à plus de 2 mètres des sources de lumière et à plus de 3 mètres des fenêtres ou de la porte. Si l'appareil est installé à l'extérieur, il convient d'appliquer un scellant en silicone le long de la zone de câblage pour empêcher la pénétration de l'eau de pluie.

Remarque : la force supplémentaire doit être égale à trois fois le poids de l'équipement et au minimum à 50 N. L'équipement et ses supports de montage doivent être maintenus pendant l'installation. Après l'installation, l'équipement, y compris le plateau de montage associé le cas échéant, ne doit pas être endommagé.

★ Montage mural

1. Assurez-vous que le boîtier est installé sur le mur.
2. Utilisez les 2 vis fournies (SC-K1M4×6-SUS) pour fixer le plateau de base sur le boîtier.

Acheminez les câbles par le trou de câble du plateau de montage et connectez-les aux câbles correspondants de l'appareil externe.

Utilisez les 4 autres vis fournies (KA4×22-SUS) pour fixer le plateau de montage sur le plateau de base.

Remarque : Appliquez un scellant en silicone le long de la zone de câblage pour empêcher la pénétration de l'eau de pluie.

3. Alignez l'appareil avec le plateau de montage et accrochez le terminal sur le plateau de montage.
4. Utilisez la vis fournie (SC-KM3X6-H2-SUS) pour fixer l'appareil et le plateau de montage.
5. Appliquez un scellant en silicone le long des joints entre le panneau arrière de l'appareil et le mur (sauf sur le côté inférieur) pour empêcher la pénétration de l'eau de pluie.

Remarque : Vous pouvez également installer l'appareil sur un mur ou dans d'autres endroits sans le boîtier. Pour plus de détails, consultez le manuel d'utilisation.

2 Apparence

① Haut-parleur ② Interface MicroUSB ③ Caméra ④ Éclairage IR
⑤ Microphone ⑥ Zone de présentation de carte ⑦ Lumière blanche ⑧ Éclairage IR
⑨ Écran ⑩ Module d'empreintes digitales ⑪ Interface réseau
⑫ Borne de câblage ⑬ Anti-sabotage ⑭ Port de dépannage

Cet autocollant signale « Pièces brûlantes ! La manipulation des pièces risque de brûler les doigts. Attendez une demi-heure après avoir éteint l'appareil avant de manipuler les pièces. » Cela a pour but d'indiquer que l'élément concerné peut être chaud et ne doit pas être touché sans précautions. La présence de cet autocollant sur un appareil indique qu'il doit être installé dans une zone dont l'accès est restreint et réservé au personnel de service ou aux utilisateurs ayant été formés sur les raisons des restrictions appliquées à cette zone et sur toutes les précautions à prendre.

Remarque : Le port de débogage n'est utilisé que pour déboguer.

3 Description du câblage

3.1 Câblage de l'appareil

Remarques :

- Lors de la connexion du capteur de porte magnétique et du bouton de sortie, l'appareil et le lecteur de carte RS-485 doivent utiliser la même liaison à la terre.
- Ici, le terminal Wiegand est un terminal d'entrée Wiegand. Vous devez paramétrer la direction Wiegand du terminal de reconnaissance faciale sur « Entrée ». En cas de connexion à un contrôleur d'accès, vous devez paramétrer la direction Wiegand sur « Sortie ». Pour plus de détails, consultez la section Paramètres de configuration Wiegand dans les Paramètres de communication du manuel d'utilisation.
- L'alimentation électrique externe suggérée pour le verrou de porte est 12 V, 1 A.
- L'alimentation électrique externe suggérée pour le lecteur de carte Wiegand est 12 V, 1 A.
- Consultez le manuel d'utilisation pour câbler le module incendie.
- Si l'interface est trop importante pour la connexion réseau, vous pouvez utiliser le câble fourni, comme illustré ci-dessous.

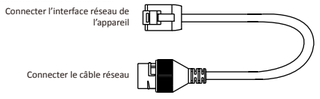

Utilisez seulement les alimentations indiquées dans le manuel d'utilisateur:
Assurez-vous que l'alimentation électrique est utilisée à l'intérieur et que la température de fonctionnement est comprise entre 0 et 40 °C.

Modèle	Fabricant	Standard
ADS- 26FSG- 12 12024EPG	Shenzhen Honor Electronic Co.,Ltd	PG
MSA- C2000IC12.0- 24P- DE	MOSO Technology Co.,Ltd	PDE
ADS- 26FSG- 12 12024EPB	Shenzhen Honor Electronic Co.,Ltd	PB
ADS- 26FSG- 12 12024EPCU/EPC	Shenzhen Honor Electronic Co.,Ltd	PCU
ADS- 26FSG- 12 12024EPI- 01	Shenzhen Honor Electronic Co.,Ltd	PI
ADS- 26FSG- 12 12024EPBR	Shenzhen Honor Electronic Co.,Ltd	PBR

3.2 Câbler l'appareil avec l'unité de commande de porte sécurisée

Remarque : L'unité de commande de porte sécurisée doit être connectée séparément à une alimentation électrique externe. L'alimentation électrique suggérée est 12 V, 0,5 A.

4 Activation

Allumez et raccordez le câble réseau après l'installation. Vous devez activer l'appareil avant la première connexion.

Si l'appareil n'est pas encore activé, il accèdera à la page Activer l'appareil après sa mise sous tension.

1. Créez un mot de passe et confirmez le mot de passe.
2. Appuyez sur Activer pour activer l'appareil.

Remarque : Pour d'autres méthodes d'activation, consultez le manuel d'utilisation de l'appareil.

MOT DE PASSE ROBUSTE RECOMMANDÉ-

Nous vous recommandons fortement de créer votre propre mot de passe robuste (8 caractères minimum, dont des lettres majuscules et minuscules, des chiffres et des caractères spéciaux) afin d'augmenter la sécurité de votre produit. Il est également recommandé de réinitialiser votre mot de passe régulièrement, en particulier dans les systèmes à haute sécurité. La réinitialisation mensuelle ou hebdomadaire du mot de passe permet de mieux protéger votre produit.

Série DS-K1T341

Terminal de reconhecimento facial

PORTUGUÊS

Referências do diagrama

1 Instalação

Ambiente de instalação

Instalação interna e externa são suportadas. Se o dispositivo for instalado em ambiente interno, ele deve estar a pelo menos 2 metros de distância de uma luz e a 3 metros de uma janela ou porta. Se o dispositivo for instalado em ambiente externo, aplique selante de silicone na área de fiação dos cabos para impedir a entrada de gotas de chuva.

Observação: a força adicional deve ser igual a três vezes o peso do equipamento, mas não inferior a 50 N. O equipamento e seus recursos de montagem associados devem permanecer seguros durante a instalação. Após a instalação, o equipamento, incluindo qualquer placa de montagem associada, não pode estar danificado.

★ Suporte de parede

1. Assegure que a caixa de luz esteja instalada na parede.
2. Use 2 parafusos fornecidos (SC-K1M4×6-SUS) para prender a placa base na caixa de luz.

Passe os cabos pelo furo apropriado da placa de montagem e conecte-os aos cabos correspondentes dos dispositivos externos.

Use outros 4 parafusos fornecidos (KA4x22-SUS) para prender a placa de montagem na placa base.

Observação: aplique selante de silicone na área de fiação dos cabos para impedir a entrada de gotas de chuva.

3. Alinhe o dispositivo com a placa de montagem e encaixe o terminal na placa.
4. Use 1 parafuso fornecido (SC-KM3x6-H2-SUS) para prender o dispositivo e a placa de montagem.
5. Aplique selante de silicone nas juntas entre o painel traseiro do dispositivo e a parede (exceto no lado inferior) para impedir a entrada de gotas de chuva.

Observação: você também pode instalar o dispositivo na parede ou em outros lugares sem a caixa de luz. Para maiores detalhes, consulte o manual do usuário.

2 Apresentação

① Alto-falante ② Interface micro USB ③ Câmera ④ Luz IR
⑤ Microfone ⑥ Área de aproximação de cartão ⑦ Luz branca ⑧ Luz IR
⑨ Tela ⑩ Módulo de impressão digital ⑪ Interface de rede
⑫ Terminal de fiação ⑬ Violação ⑭ Porta de depuração

Este adesivo indica: "Peças quentes! Você pode queimar os dedos ao manusear estas peças. Aguarde meia hora depois de desligar antes de manuseá-las." Isto serve para indicar que o item marcado pode estar quente e não deve ser tocado sem que sejam tomados os devidos cuidados. Dispositivos com este adesivo devem ser destinados à instalação em local de acesso restrito, que somente poderá ser acessado por técnicos ou usuários instruídos sobre os motivos das restrições aplicadas ao local e sobre as precauções que devem ser tomadas.

Observação: a porta de depuração é usada apenas para depuração.

3 Descrição da fiação

3.1 Fiação do dispositivo

Observações:

- Ao conectar o sensor magnético da porta e o botão de saída, o dispositivo e o leitor de cartão RS-485 devem usar a ligação de aterramento comum.
- O terminal Wiegand aqui é um terminal de entrada Wiegand. Você deve definir a direção do terminal de reconhecimento facial Wiegand como "Entrada". Se for necessário se conectar a um controlador de acesso, defina a direção do Wiegand como "Saída". Para maiores detalhes, consulte Configuração dos Parâmetros Wiegand em Configurações de Comunicação no manual do usuário.
- A fonte de alimentação externa sugerida para a fechadura da porta é de 12 V/1 A.
- A fonte de alimentação externa sugerida para o leitor de cartão Wiegand é de 12 V/1 A.
- Para a fiação do módulo de incêndio, consulte o manual do usuário.
- Se a interface para conexão de rede for muito grande, você poderá usar o cabo fornecido como mostrado abaixo.

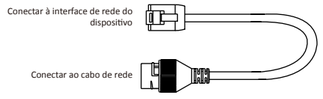

Use apenas as fontes de alimentação listadas nas instruções do usuário:
assegure que a fonte de alimentação seja usada em ambientes internos e que a temperatura de operação esteja entre 0 e 40 °C.

Modelo	Fabricante	Padrão
ADS- 26FSG- 12 12024EPG	Shenzhen Honor Electronic Co.,Ltd	PG
MSA- C2000IC12.0- 24P- DE	MOSO Technology Co.,Ltd	PDE
ADS- 26FSG- 12 12024EPB	Shenzhen Honor Electronic Co.,Ltd	PB
ADS- 26FSG- 12 12024EPCU/EPC	Shenzhen Honor Electronic Co.,Ltd	PCU
ADS- 26FSG- 12 12024EPI- 01	Shenzhen Honor Electronic Co.,Ltd	PI
ADS- 26FSG- 12 12024EPBR	Shenzhen Honor Electronic Co.,Ltd	PBR

3.2 Fiação de dispositivo com unidade de controle de porta segura

Observação: a unidade de controle de porta segura deve se conectar a uma fonte de alimentação externa separadamente. A fonte de alimentação externa sugerida é de 12 V/0,5 A.

4 Ativação

Ligue e conecte o cabo de rede após a instalação. Você deve ativar o dispositivo antes do primeiro acesso.

Se o dispositivo ainda não estiver ativado, ele entrará na página "Ativar dispositivo" após ser ligado.

1. Crie e confirme a senha.
2. Toque em "Ativar" para ativar o dispositivo.

Observação: para outros métodos de ativação, consulte o manual do usuário do dispositivo.

UMA SENHA FORTE É RECOMENDADA–

Recomendamos fortemente que você crie uma senha forte de sua própria escolha (usando no mínimo 8 caracteres, incluindo letras maiúsculas, minúsculas, números e caracteres especiais) para aumentar a segurança do seu produto. Recomendamos ainda que reconfigure regularmente a sua senha, especialmente no sistema de alta segurança; a redefinição de senha semanalmente ou mensalmente pode ajudar a proteger o seu produto.

Serie DS-K1T341

Terminal de reconocimiento facial

ESPAÑOL

Referencias del diagrama

1 Instalación

Entorno de instalación

Es compatible con la instalación interior y exterior. Si lo instala en el interior, el dispositivo debe estar al menos a 2 metros de distancia de la luz y a 3 metros de la ventana o la puerta. Si instala el dispositivo en el exterior, debe aplicar silicona en la zona del cableado para evitar que entre el agua.

Nota: la fuerza adicional debe ser igual a tres veces el peso del equipo, pero no inferior a 50 N. El equipo y el soporte asociado deben permanecer seguros durante la instalación. Tras la instalación, no se debe dañar el equipo ni tampoco las placas de montaje asociadas.

★ Montaje en pared

1. Asegúrese de que la caja de registro esté instalada en la pared.
2. Utilice 2 tornillos proporcionados (SC-K1M4×6-SUS) para fijar la placa base en la caja de registro.

Pase los cables por el agujero de la placa de montaje y conecte a los cables de los dispositivos externos correspondientes.

Utilice otros 4 tornillos proporcionados (KA4×22-SUS) para fijar la placa de montaje en la placa base.

Nota: Aplique silicona en la zona del cableado para evitar que entre el agua.

3. Alinee el dispositivo con la placa de montaje y cuelgue el terminal en la placa de montaje.
4. Utilice un tornillo proporcionado (SC-KM3X6-H2-SUS) para fijar el dispositivo y la placa de montaje.
5. Aplique silicona en las juntas entre el panel trasero del dispositivo y la pared (excepto en el lado inferior) para evitar que entre el agua.

Nota: También puede instalar el dispositivo en la pared o en otros sitios sin la caja de registro. Para más detalles, consulte el manual de usuario.

2 Apariencia

① Altavoz ② Interfaz micro USB ③ Cámara ④ Luz IR
⑤ Micrófono ⑥ Área de presentación de tarjetas ⑦ Luz blanca ⑧ Luz IR
⑨ Pantalla ⑩ Módulo de huella dactilar ⑪ Interfaz de red
⑫ Terminal de cableado ⑬ Sabotaje ⑭ Puerto de depuración

Este adhesivo significa "¡Partes calientes!; los dedos se pueden quemar al manipular esas partes; espere al menos media hora después de apagarlo antes de manipular las partes". Indica que el elemento marcado puede estar caliente y solo se debe tocar con precaución. Los dispositivos con este adhesivo se deben instalar en una ubicación de acceso restringido, solo accesible al personal técnico o a usuarios que hayan sido informados sobre los motivos de las restricciones aplicadas a dicha ubicación y las precauciones a tomar.

Nota: El puerto de depuración se utiliza únicamente para la depuración.

3 Descripción del cableado

3.1 Instalación eléctrica

Notas:

- Al conectar el sensor magnético de puerta y el botón de salida, el dispositivo y el lector de tarjetas RS-485 deben utilizar la conexión a tierra común.
- Aquí el terminal Wiegand es un terminal de entrada Wiegand. Debe establecer la dirección Wiegand de reconocimiento facial en "Entrada". Si se va a conectar a un controlador de acceso, debe establecer la dirección Wiegand en "Salida". Para más información, consulte la configuración de parámetros Wiegand en los ajustes de comunicación del manual de usuario.
- Se recomienda que la fuente de alimentación externa para el bloqueo de la puerta sea de 12 V, 1 A.
- Se recomienda que la fuente de alimentación externa para el lector de tarjetas Wiegand sea de 12 V, 1 A.
- Para la instalación eléctrica del módulo de incendios, consulte el manual de usuario.
- Si la interfaz para la conexión de red es demasiado grande, puede utilizar el cable proporcionado como se muestra a continuación.

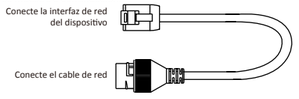

Use solo las fuentes de alimentación enumeradas en las instrucciones del usuario:
Asegúrese de que la fuente de alimentación se use en interiores y que la temperatura de funcionamiento esté entre 0 y 40 °C.

Modelo	Fabricante	Estándar
ADS- 26FSG- 12 12024EPG	Shenzhen Honor Electronic Co.,Ltd	PG
MSA- C2000IC12.0- 24P- DE	MOSO Technology Co.,Ltd	PDE
ADS- 26FSG- 12 12024EPB	Shenzhen Honor Electronic Co.,Ltd	PB
ADS- 26FSG- 12 12024EPCU/EPC	Shenzhen Honor Electronic Co.,Ltd	PCU
ADS- 26FSG- 12 12024EPI- 01	Shenzhen Honor Electronic Co.,Ltd	PI
ADS- 26FSG- 12 12024EPBR	Shenzhen Honor Electronic Co.,Ltd	PBR

3.2 Instalación eléctrica del dispositivo con la unidad de control de puerta segura

Nota: la unidad de control de puerta segura se debe conectar a una toma de corriente externa de forma independiente. Se recomienda que la toma de corriente externa sea de 12 V, 0,5 A.

4 Activación

Enciéndalo y conecte el cable de red tras la instalación. Debe activar el dispositivo antes del primer inicio de sesión.

Si el dispositivo no está activado aún, aparecerá la página de activación de dispositivo tras encenderlo.

1. Cree una contraseña y confírmela.
2. Toque en "Activar" para activar el dispositivo.

Nota: para otros métodos de activación, consulte el manual de usuario del dispositivo.

SE RECOMIENDA UNA CONTRASEÑA SEGURA–

Le recomendamos encarecidamente que cree una contraseña segura de su elección (utilizando un mínimo de 8 caracteres y que incluya letras mayúsculas, letras minúsculas, números y caracteres especiales) para aumentar la seguridad del producto. Le recomendamos restablecer su contraseña regularmente, sobre todo en el sistema de alta seguridad, restablecerla mensual o semanalmente puede proteger mejor su producto.

DS-K1T341 Serie

Gesichtserkennungsendgerät

DEUTSCH

Verweise auf Schaubilder

1 Installation

Installationsumgebung

Innen- und Außeninstallation wird unterstützt. Bei einer Inneninstallation muss das Gerät mindestens 2 Meter von Lampen und mindestens 3 Meter von Fenstern oder Türen entfernt sein. Bei der Außeninstallation des Geräts müssen Sie im Bereich der Kabelverlegung Silikondichtungsmittel auftragen, damit kein Wasser eindringen kann.

Hinweis: Die zusätzliche Belastung muss dem dreifachen Gewicht des Geräts entsprechen, jedoch nicht weniger als 50N. Das Gerät und die zugehörigen Befestigungsmittel müssen während der Installation stets gesichert sein. Nach der Installation darf das Gerät, einschließlich der zugehörigen Montageplatte, nicht beschädigt werden.

★ Wandmontage

1. Stellen Sie sicher, dass der Anschlussdose in der Wand installiert ist.
2. Verwenden Sie 2 mitgelieferte Schrauben (SC-K1M4x6-SUS) zur Befestigung der Grundplatte an der Anschlussdose.

Führen Sie die Kabel durch die Kabelöffnung der Montageplatte und schließen Sie sie an die Kabel der entsprechenden externen Geräte an.

Verwenden Sie weitere 4 mitgelieferte Schrauben (KA4x22-SUS) zur Befestigung der Montageplatte auf der Grundplatte.

Hinweis: Tragen Sie Silikondichtungsmittel im Bereich der Kabelverlegung auf, damit kein Wasser eindringen kann.

3. Richten Sie das Gerät auf die Montageplatte aus und hängen Sie das Endgerät an die Montageplatte.
4. Verwenden Sie 1 mitgelieferte Schraube (SC-KM3x6-H2-SUS) zur Befestigung des Geräts und der Montageplatte.
5. Tragen Sie Silikondichtungsmittel in den Fugen zwischen Geräterückwand und Wand (außer der Unterseite) auf, damit kein Wasser eindringen kann.

Hinweis: Sie können das Gerät auch an der Wand oder an anderen Orten ohne die Anschlussdose installieren. Weitere Informationen finden Sie im Benutzerhandbuch.

2 Aufbau

① Lautsprecher ② MicroUSB-Schnittstelle ③ Kamera ④ IR-Licht
⑤ Mikrofon ⑥ Kartenvorlagebereich ⑦ Weiße Beleuchtung ⑧ IR-Licht
⑨ Bildschirm ⑩ Fingerabdruck-Modul ⑪ Netzwerkanschluss
⑫ Verkabelungsanschluss ⑬ Sabotage ⑭ Debug-Anschluss

Dieser Aufkleber bedeutet „Heiße Teile! Sie können sich bei Berührung der Teile Verbrennungen zuziehen. Warten Sie nach dem Ausschalten eine halbe Stunde, bevor Sie die Teile anfassen". Er weist darauf hin, dass das markierte Objekt heiß sein kann und nur vorsichtig angefasst werden darf. Ein Gerät mit diesem Aufkleber ist für die Installation an einem Ort mit beschränktem Zugang bestimmt, der nur von Servicepersonal oder von Benutzern betreten werden kann, die über die Gründe für die Zugangsbeschränkungen und über die zu treffenden Vorsichtsmaßnahmen informiert wurden.

Hinweis: Der Debugging-Anschluss wird nur für die Fehlersuche verwendet.

3 Verdrahtung

3.1 Geräteverkabelung

Hinweise:

- Beim Anschluss des Türmagnetsensors und der Ausgangstaste müssen das Gerät und der RS-485-Kartenleser den gemeinsamen Erdungsanschluss verwenden.
- Beim Wiegand-Anschluss handelt es sich hier um einen Wiegand-Eingangsanschluss. Sie müssen die Wiegand-Richtung des Gesichtserkennungsendgerätes auf „Eingang" einstellen. Wenn Sie eine Verbindung zu einem Zugangskontrollgerät herstellen wollen, müssen Sie die Wiegand-Richtung auf „Ausgang" einstellen. Einzelheiten finden Sie unter Einstellen der Wiegand-Parameter in den Kommunikationseinstellungen im Benutzerhandbuch.
- Die empfohlene externe Stromversorgung für das Türschloss beträgt 12 V, 1A.
- Die empfohlene externe Stromversorgung für Wiegand-Kartenleser beträgt 12 V, 1 A.
- Informationen zur Verkabelung des Feuermoduls finden Sie im Benutzerhandbuch.
- Wenn der Stecker für den Netzwerkanschluss zu groß ist, können Sie das mitgelieferte Kabel wie nachstehend abgebildet verwenden.

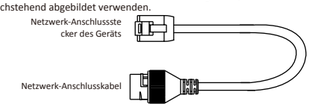

Verwenden Sie nur die in der Bedienungsanleitung aufgeführten Netzteile:
Stellen Sie sicher, dass das Netzteil in Innenräumen verwendet wird und die Arbeitstemperatur zwischen 0 und 40 °C liegt.

Modell	Herstellung	Norm
ADS- 26FSG- 12 12024EPG	Shenzhen Honor Electronic Co.,Ltd	PG
MSA- C2000IC12.0- 24P- DE	MOSO Technology Co.,Ltd	PDE
ADS- 26FSG- 12 12024EPB	Shenzhen Honor Electronic Co.,Ltd	PB
ADS- 26FSG- 12 12024EPCU/EPC	Shenzhen Honor Electronic Co.,Ltd	PCU
ADS- 26FSG- 12 12024EPI- 01	Shenzhen Honor Electronic Co.,Ltd	PI
ADS- 26FSG- 12 12024EPBR	Shenzhen Honor Electronic Co.,Ltd	PBR

3.2 Geräteverkabelung mit gesichertem Türsteuergerät

Hinweis: Das Sicherheitstür-Steuergerät muss separat an eine externe Stromversorgung angeschlossen werden. Die empfohlene externe Stromversorgung beträgt 12 V, 0,5 A.

4 Aktivierung

Das Netzwerkkabel nach der Installation einschalten und verlegen. Sie müssen das Gerät vor der ersten Anmeldung aktivieren.

Sollte das Gerät noch nicht aktiviert sein, ruft es nach dem Einschalten die Seite Gerät aktivieren auf.

1. Legen Sie ein neues Passwort fest und bestätigen Sie es.
2. Tippen Sie zum Aktivieren des Geräts auf Aktivieren.

Hinweis: Weitere Aktivierungsmethoden finden Sie im Benutzerhandbuch des Geräts.

EIN STARKES PASSWORT WIRD EMPFOHLEN–

Legen Sie unbedingt ein eigenes starkes Passwort mit mindestens 8 Zeichen, darunter Groß- und Kleinbuchstaben, Ziffern und Sonderzeichen, fest, um die Sicherheit Ihres Produkts zu erhöhen. Wir empfehlen weiterhin, dass Sie Ihr Passwort regelmäßig monatlich oder wöchentlich zurücksetzen, insbesondere im Hochsicherheitssystem, um die Sicherheit Ihres Produkts zu erhöhen.

Serie DS-K1T341

Terminale di riconoscimento facciale

ITALIANO

Riferimento schemi

1 Installazione

Ambiente di installazione

Supporta installazione interna ed esterna. Se il dispositivo è installato internamente, esso deve essere ad almeno 2 metri di distanza dalla luce e ad almeno 3 metri dalla finestra o dalla porta. Se il dispositivo è installato esternamente, occorre applicare il sigillante al silicone tra l'area di cablaggio e il cavo per non far entrare le gocce di pioggia.

Nota: la forza addizionale deve essere pari a tre volte il peso del dispositivo ma non inferiore a 50 N. L'apparecchiatura e i relativi strumenti di montaggio devono essere tenuti al sicuro durante l'installazione. Dopo l'installazione, l'apparecchiatura e la relativa piastra di montaggio non devono essere danneggiate.

★ Montaggio a parete

1. Assicurarsi che la scatola elettrica sia installata alla parete.
2. Usare le 2 viti in dotazione (SC-K1M4×6-SUS) per fissare la base della piastra alla scatola elettrica.

Far passare i cavi attraverso i fori della piastra di montaggio e collegarli ai corrispondenti cavi dei dispositivi esterni.

Usare altre 4 viti in dotazione (K4×22-SUS) per fissare la piastra di montaggio alla base.

Nota: Applicare il silicone sigillante tra l'area di cablaggio e il cavo per non far entrare le gocce di pioggia.

3. Allineare il dispositivo alla piastra di montaggio e applicare il terminale alla piastra.
4. Utilizzaare 1 vite in dotazione (SC-KM3X6-H2-SUS) per fissare la piastra di montaggio e il dispositivo.
5. Applicare il silicone sigillante ai giunti tra il pannello posteriore del dispositivo e la parete (escluso il lato inferiore) per non far entrare le gocce di pioggia.

Nota: È anche possibile installare il dispositivo sulla parete o altrove senza scatola elettrica. Per i dettagli, consultare il Manuale d'uso.

2 Aspetto

① Altoparlante ② Interfaccia MicroUSB ③ Telecamera ④ Luce IR
⑤ Microfono ⑥ Area di presentazione schede ⑦ Luce bianca ⑧ Luce IR
⑨ Schermo ⑩ Modulo impronte digitali ⑪ Interfaccia di rete
⑫ Terminale di cablaggio ⑬ Manomissione ⑭ Porta di debugging

Questo adesivo indica "Componenti roventi! Rischio di bruciarsi le dita maneggiando tali parti. Attendere mezz'ora dallo spegnimento prima di maneggiare le parti. "Serve a indicare che gli oggetti evidenziati possono essere caldi e non devono essere toccati senza fare attenzione. I dispositivi con questo adesivo devono essere installati in aree ad accesso limitato, consentito al solo personale di servizio o agli utenti che hanno ricevuto istruzioni sulle restrizioni applicate al locale e sulle precauzioni da adottare.

Nota: La porta di debugging è utilizzata unicamente per il debugging.

3 Descrizione del cablaggio

3.1 Cablaggio del dispositivo

Note:

- Durante il collegamento del sensore magnetico porta e del pulsante di uscita, il dispositivo e il lettore di schede RS-485 devono usare una connessione di terra comune.
- Il terminale Wiegand in uso qui è un terminale di ingresso Wiegand. Occorre impostare la direzione Wiegand del terminale di riconoscimento facciale su "Ingresso". In caso di collegamento a un sistema di controllo accessi, la direzione Wiegand va impostata su "Uscita". Per i dettagli consultare le Impostazioni parametri Wiegand nella sezione Impostazioni di comunicazione del manuale d'uso.
- Si suggerisce un alimentatore esterno per blocchi porta da 12 V, 1A.
- Si suggerisce un alimentatore esterno per il lettore di schede Wiegand da 12 V, 1 A.
- Per il cablaggio del modulo antincendio, consultare il manuale d'uso.
- Se l'interfaccia alla connessione di rete è troppo grande, si può usare il cavo in dotazione come mostrato di seguito.

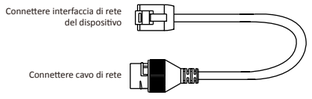

Utilizzare solo l'alimentazione indicata nel presente manuale:
Assicurarsi di usare un alimentatore interno e che la temperatura di utilizzo sia compresa tra 0 e 40°C.

Modello	Produttore	Standard
ADS- 26FSG- 12 12024EPG	Shenzhen Honor Electronic Co.,Ltd	PG
MSA- C2000IC12.0- 24P- DE	MOSO Technology Co.,Ltd	PDE
ADS- 26FSG- 12 12024EPB	Shenzhen Honor Electronic Co.,Ltd	PB
ADS- 26FSG- 12 12024EPCU/EPC	Shenzhen Honor Electronic Co.,Ltd	PCU
ADS- 26FSG- 12 12024EPI- 01	Shenzhen Honor Electronic Co.,Ltd	PI
ADS- 26FSG- 12 12024EPBR	Shenzhen Honor Electronic Co.,Ltd	PBR

3.2 Cablaggio del dispositivo con unità di controllo porta sicura

Nota: L'unità di controllo porta sicura deve essere collegata a un alimentatore esterno separato. Si suggerisce un alimentatore esterno da 12 V, 0,5 A.

4 Attivazione

Collegare all'alimentazione ed eseguire la posa del cavo di rete dopo l'installazione. Attivare il dispositivo prima di effettuare l'accesso per la prima volta.

Se dopo l'accensione il dispositivo non è ancora attivato, esso mostrerà la pagina Attiva dispositivo.

1. Creare una password e confermarla.
2. Toccare Attiva per attivare il dispositivo.

Nota: Per altri metodi di attivazione, consultare il manuale d'uso del dispositivo.

SI CONSIGLIA D UTILIZZARE UNA PASSWORD COMPLESSA–

Si consiglia di creare una password complessa (lunga almeno 8 caratteri, comprendente lettere maiuscole e minuscole, nonché numeri e caratteri speciali) in modo da aumentare la sicurezza del prodotto. Si consiglia di modificare con regolarità la password, soprattutto nei sistemi ad alta sicurezza: la modifica mensile o settimanale è in grado di proteggere meglio il prodotto.

DS-KIS901-P
Video Intercom Network Bundle UD18305B

HIKVISION

DS-KH8350-WTE1 — ČEŠTINA
Síťová vnitřní stanice videointerkomu

Odkazy na schéma

1 Vzhled
① Obrazovka displeje ② Mikrofon ③ Tlačítko Odemknout ④ Reproduktor
⑤ Slot karty SD ⑥ Ladicí port ⑦ Síťové rozhraní ⑧ Svorka alarmu

Poznámka:
- Ladicí port se používá pouze k ladění.
- Tlačítko Odemknout je aktivní jen po dobu komunikace vnitřní stanice s dveřní stanicí nebo po otevření živého zobrazení dveřní stanice.

2 Zapojení
Na svorkovnici na zadním panelu vnitřní stanice je 20 pinů, 2 piny RS-485, 2 napájecí piny, 2 piny uzemnění (GND), 2 piny výstupu alarmu, 8 pinů vstupu alarmu a 2 vyhrazené piny.

3 Montáž
Podporuje montáž na zeď. K dispozici jsou dva režimy instalace.
K montáži vnitřní stanice na zeď je potřeba nástěnná montážní deska.
Rozměry nástěnné montážní desky jsou znázorněny na obrázku.

Dříve než začnete:
1. Nástroje, které si musíte připravit na instalaci: Ujistěte se, zda je zařízení v balení v dobrém stavu a zda jsou přítomny všechny dodávané součásti.
2. Vnitřní stanice podporuje napájecí napětí 12 V stejnosm. Ujistěte se, zda se napětí používaného zdroje shoduje s napájecím napětím vnitřní stanice.
3. Během instalace se ujistěte, že všechna související zařízení jsou vypnutá.
4. Zkontrolujte technické údaje výrobku podle instalačního prostředí.

★ Montáž na zeď
1. Pomocí 2 dodaných šroubů připevněte montážní desku ke stěně.
2. Umístěte vnitřní stanici na držák nástěnné montážní desky.

4 Začínáme
1 Aktivujte vnitřní stanici
Před použitím zařízení je nejprve nutné provést jeho aktivaci nastavením silného hesla.
1. Zapněte zařízení. Automaticky se zobrazí aktivační stránka.
2. Vytvořte heslo a potvrďte je.
3. Aktivujte vnitřní stanici klepnutím na tlačítko OK.

2 Rychlá konfigurace
1. Vyberte požadovaný jazyk a klepněte na tlačítko Další.
2. Nastavte parametry sítě a klepněte na tlačítko Další.
   - Upravte parametry Místní IP adresa, Maska podsítě a Brána.
   - Povolte protokol DHCP – zařízení obdrží parametry sítě automaticky.
3. Proveďte konfiguraci vnitřní stanice a klepněte na tlačítko Další.
   a. Vyberte typ vnitřní stanice.
   b. Upravte číslo podlaží a místnosti.
4. Propojte související zařízení a klepněte na tlačítko Další. Pokud se toto zařízení a vnitřní stanice nacházejí ve stejné síti LAN, zařízení se zobrazí v seznamu. Klepnutím na zařízení nebo zadáním jeho sériového čísla je propojíte.
   a. Propojte dveřní stanici klepnutím na její název v seznamu.
   b. Klepnutím na ikonu nastavení automaticky otevřete stránku Nastavení sítě.
   c. Upravte parametry sítě dveřní stanice manuálně nebo povolte protokol DHCP, čímž budou parametry sítě získány automaticky.
   d. Volitelné: Aktivací funkce Synchronizovat jazyk synchronizujete jazyk dveřní stanice s vnitřní stanicí.
   e. Uložte nastavení klepnutím na tlačítko OK.
5. Uložte nastavení klepnutím na tlačítko Dokončit.

★ Podrobnosti naleznete v konfigurační příručce vnitřní stanice pro videokomunikaci (naskenujte QR kód).
★ Podrobnosti naleznete v uživatelské příručce vnitřní stanice pro videokomunikaci (naskenujte QR kód).

Právní informace
Informace o směrnicích FCC
Upozorňujeme, že změny nebo úpravy, které nebyly výslovně schváleny stranou zodpovědnou za soulad s předpisy, mohou mít za následek ztrátu oprávnění uživatele zařízení používat.
Soulad se směrnicemi FCC: Toto zařízení bylo testováno a bylo shledáno, že splňuje limity pro digitální zařízení třídy B podle části 15 pravidel FCC. Tyto limity jsou navrženy tak, aby poskytovaly přiměřenou ochranu proti škodlivému rušení v bytové instalaci. Toto zařízení generuje, používá a může vyzařovat vysokofrekvenční energii, a pokud není instalováno a používáno v souladu s pokyny, může způsobit škodlivé účinky. Neexistuje však žádná záruka, že v určité instalaci nedojde k rušení. Pokud toto zařízení způsobuje škodlivé rušení příjmu rozhlasu nebo televize, které lze identifikovat vypnutím a zapnutím zařízení, doporučujeme uživateli pokusit se vyřešit rušení jedním nebo několika z následujících opatření:
— Přeorientujte nebo přemístěte přijímací anténu.
— Zvyšte odstup mezi zařízením a přijímačem.
— Připojte zařízení k zásuvce na jiném obvodu, než ke kterému je připojen přijímač.
— Obraťte se na prodejce nebo zkušeného rozhlasového / televizního technika.
Podmínky směrnic FCC
Toto zařízení splňuje požadavky části 15 směrnic FCC. Provoz je podmíněn následujícími dvěma podmínkami:
1. Toto zařízení nesmí způsobovat škodlivé rušení.
2. Toto zařízení musí přijmout libovolné přijaté rušení, včetně rušení, které může způsobit nežádoucí činnost.

Tento výrobek, a případně i dodané příslušenství, jsou označeny štítkem „CE" a vyhovují proto příslušným harmonizovaným evropským standardům uvedeným ve směrnici RE 2014/53/ES, směrnici EMC 2014/30/ES, směrnici LVD 2014/35/ES a směrnici RoHS 2011/65/ES.

Směrnice 2012/19/ES (WEEE): Výrobky označené tímto symbolem nelze v Evropské unii likvidovat společně s netříděným domovním odpadem. Tento výrobek řádně recyklujte při zakoupení nového ekvivalentního výrobku vrácením svému místnímu dodavateli, nebo jej zlikvidujte odevzdáním v určených sběrných místech. Další informace naleznete na adrese: www.recyclethis.info

Směrnice 2006/66/ES (týkající se baterií): Tento výrobek obsahuje baterii, kterou nelze v Evropské unii likvidovat společně s netříděným domovním odpadem. Konkrétní informace o baterii naleznete v dokumentaci výrobku. Baterie je označena tímto symbolem, který může obsahovat písmena značící kadmium (Cd), olovo (Pb) nebo měď (Hg). Baterii řádně zlikvidujte odevzdáním svému dodavateli nebo na určeném sběrném místě. Další informace naleznete na adrese: www.recyclethis.info

DS-KH8350-WTE1 — POLSKI
Panel wewnętrzny sieci wideodomofonu

Opis diagramu

1 Elementy urządzenia
① Ekran wyświetlacza ② Mikrofon ③ Przycisk odblokowania ④ Głośnik
⑤ Gniazdo karty SD ⑥ Złącze do debugowania ⑦ Złącze sieciowe ⑧ Terminal alarmowy

Uwaga:
- Złącze do debugowania jest używane tylko do debugowania.
- Przycisku odblokowania można użyć tylko podczas komunikacji głosowej między panelem wewnętrznym a panelem wejściowym lub wyświetlania podglądu na żywo z panelu wejściowego.

2 Połączenia
W tylnym złączu panelu wewnętrznego uwzględniono 20 końcówek: 2 końcówki RS-485, 2 końcówki zasilania, 2 końcówki masy (GND), 2 końcówki wyjścia alarmowego, 8 końcówek wejść alarmowych i 2 końcówki zarezerwowane.

3 Instalacja
Urządzenie jest przystosowane do montażu ściennego. Dostępne są dwa tryby instalacji.
Do ściennego montażu panelu wewnętrznego niezbędna jest specjalna płyta.
Na rysunku podano wymiary płyty do montażu ściennego.

Zanim rozpoczniesz:
1. Przed instalacją przygotuj niezbędne narzędzia. Upewnij się, że urządzenie w pakiecie nie jest uszkodzone i dostarczono wszystkie części montażowe.
2. Napięcie zasilania panelu wewnętrznego wynosi 12 V DC. Upewnij się, że zasilanie jest zgodne z parametrami znamionowymi panelu wewnętrznego.
3. Podczas montażu wszystkie powiązane urządzenia powinny być odłączone od zasilania.
4. Sprawdź specyfikację środowiska instalacji produktu.

★ Montaż ścienny
1. Przymocuj płytę do montażu ściennego do ściany dwiema dostarczonymi śrubami.
2. Umieść stację wewnętrzną na uchwycie płyty do montażu ściennego.

4 Wprowadzenie
1 Aktywuj panel wewnętrzny
Przed użyciem urządzenia należy je aktywować, ustawiając silne hasło dla urządzenia.
1. Włącz zasilanie urządzenia. Automatycznie zostanie wyświetlona strona aktywacji.
2. Utwórz hasło i potwierdź je.
3. Naciśnij przycisk OK, aby aktywować panel wewnętrzny.

2 Szybka konfiguracja
1. Wybierz Język i naciśnij przycisk Dalej.
2. Ustaw parametry sieciowe i naciśnij przycisk Dalej.
   – Edytuj parametry Lokalny adres IP, Maska podsieci i Brama.
   – Włącz funkcję DHCP. Urządzenie automatycznie pobierze parametry sieciowe.
3. Skonfiguruj panel wewnętrzny i naciśnij przycisk Dalej.
   a. Wybierz typ panelu wewnętrznego.
   b. Edytuj ustawienia Kondygnacja i Nr lokalu.
4. Powiąż urządzenia i naciśnij przycisk Dalej. Jeżeli urządzenie i panel wewnętrzny znajdują się w tej samej sieci LAN, urządzenie zostanie wyświetlone na liście. Naciśnij urządzenie lub wprowadź numer seryjny, aby powiązać.
   a. Naciśnij panel wejściowy na liście, aby powiązać.
   b. Naciśnij ikonę ustawień, aby wyświetlić stronę ustawień sieciowych.
   c. Edytuj ręcznie parametry sieciowe panelu wejściowego lub włącz funkcję DHCP, aby automatycznie pobrać parametry sieciowe.
   d. Opcjonalne: Włącz opcję Synchronizowanie języka, aby zsynchronizować język panelu wejściowego z panelem wewnętrznym.
   e. Naciśnij przycisk OK, aby zapisać ustawienia.
5. Naciśnij przycisk Zakończ, aby zapisać ustawienia.

★ Aby uzyskać więcej informacji, skorzystaj z Podręcznika konfiguracji panelu wewnętrznego wideodomofonu (zeskanuj kod QR).
★ Aby uzyskać więcej informacji, skorzystaj z Podręcznika obsługi panelu wewnętrznego wideodomofonu (zeskanuj kod QR).

Informacje dotyczące przepisów
Komisja FCC
Wprowadzenie zmian lub modyfikacji produktu, które nie zostały wyraźnie zatwierdzone przez stronę odpowiedzialną za zapewnienie zgodności z przepisami, może spowodować anulowanie autoryzacji użytkownika do korzystania z tego produktu.
Zgodność z przepisami komisji FCC: Urządzenie zostało sprawdzone i zostało uznane za zgodne z ograniczeniami dla urządzeń cyfrowych klasy B, określonymi w części 15 przepisów komisji FCC. Ograniczenia określono w celu zapewnienia odpowiedniej ochrony przed zakłóceniami w instalacjach w obiektach mieszkalnych. Urządzenie generuje, wykorzystuje i może emitować energię o częstotliwościach radiowych i powodować zakłócenia łączności radiowej, jeżeli nie jest zainstalowane i użytkowane zgodnie z zaleceniami. Nie można jednak zagwarantować, że zakłócenia nie będą występować w określonej instalacji. Jeżeli urządzenie powoduje zakłócenia odbioru radiowego lub telewizyjnego, co można sprawdzić wyłączając i ponownie włączając urządzenie, zakłócenia można wyeliminować korzystając z następujących metod:
— Zmiana ustawienia lub lokalizacji anteny odbiorczej.
— Zwiększenie odległości między urządzeniem a odbiornikiem.
— Podłączenie urządzenia do gniazda sieci elektrycznej w obwodzie innym niż obwód, do którego jest podłączony odbiornik.
— Skorzystanie z pomocy dystrybutora lub doświadczonego technika radiowo-telewizyjnego.
Warunki komisji FCC
To urządzenie jest zgodne z wymaganiami określonymi w części 15 przepisów komisji FCC. Zezwolenie na użytkowanie urządzenia jest uzależnione od spełnienia następujących dwóch warunków:
1. Urządzenie nie może powodować zakłóceń.
2. Urządzenie musi być odporne na zakłócenia zewnętrzne, łącznie z zakłóceniami powodującymi nieprawidłowe funkcjonowanie.

Ten produkt i ewentualnie dostarczone z nim akcesoria oznaczono symbolem „CE" potwierdzającym zgodność z odpowiednimi ujednolconymi normami europejskimi, uwzględnionymi w dyrektywie radiowej (RE) 2014/53/UE, dyrektywie 2014/30/UE dotyczącej kompatybilności elektromagnetycznej (EMC), dyrektywie 2014/35/UE dotyczącej sprzętu elektrycznego przewidzianego do stosowania w określonych granicach napięcia (LVD) oraz dyrektywie 2011/65/UE w sprawie ograniczenia stosowania niektórych niebezpiecznych substancji w sprzęcie elektrycznym i elektronicznym (RoHS).

Dyrektywa 2012/19/UE w sprawie zużytego sprzętu elektrycznego i elektronicznego (WEEE): Produktów oznaczonych tym symbolem nie wolno utylizować na obszarze Unii Europejskiej jako niesegregowane odpady komunalne. Aby zapewnić prawidłowy recykling, należy zwrócić ten produkt do lokalnego dostawcy przy zakupie równoważnego nowego urządzenia lub utylizować go w wyznaczonym punkcie zbiórki. Aby uzyskać więcej informacji, skorzystaj ze strony internetowej www.recyclethis.info

Dyrektywa 2006/66/WE w sprawie baterii i akumulatorów: Ten produkt zawiera baterię, której nie wolno utylizować na obszarze Unii Europejskiej jako niesegregowane odpady komunalne. Szczegółowe informacje dotyczące baterii zamieszczono w dokumentacji produktu. Bateria jest oznaczona tym symbolem, który może także zawierać litery wskazujące na zawartość kadmu (Cd), ołowiu (Pb) lub rtęci (Hg). Aby zapewnić prawidłowy recykling, należy zwrócić baterię do dostawcy lub przekazać ją do wyznaczonego punktu zbiórki. Aby uzyskać więcej informacji, skorzystaj ze strony internetowej www.recyclethis.info.

DS-KH8350-WTE1 — NEDERLANDS
Binnenstation netwerk-video-intercom

Schemaverwijzingen

1 Uiterlijk
① Beeldscherm ② Microfoon ③ Ontgrendeltoets ④ Luidspreker
⑤ SD-kaartsleuf ⑥ Poort voor debugger ⑦ Netwerkinterface ⑧ Alarmaansluiting

Opmerking:
- De poort foutopsporing wordt alleen gebruikt voor foutopsporing.
- De ontgrendeltoets werkt alleen als het binnenstation spreekt met het deurstation of de liveweergave van het deurstation opent.

2 Bekabeling
Er bevinden zich 20 pennen op de aansluitklem op het achterpaneel van het binnenstation: 2 RS-485 pennen, 2 voedingspennen, 2 aardpennen, 2 pennen voor alarmuitgang, 8 pennen voor alarmingang en 2 gereserveerde pennen.

3 Installatie
Het ondersteunt wandmontage. Er zijn twee installatiemodi.
De wandmontageplaat is vereist om het binnenstation op de wand te monteren.
De afmeting van de wandbevestigingsplaats staat afgebeeld.

Voordat u begint:
1. Gereedschap dat u nodig hebt voor de installatie: Zorg ervoor dat het apparaat in het pakket zich in goede toestand bevindt en alle montage-onderdelen zijn meegeleverd.
2. De stroomvoorziening die het binnenstation ondersteunt is 12 VDC. Zorg ervoor dat uw stroomvoorziening dezelfde is als die van uw binnenstation.
3. Zorg ervoor dat alle gerelateerde apparatuur tijdens de installatie is uitgeschakeld.
4. Controleer de productspecificatie voor de installatie-omgeving.

★ Wandmontage
1. Bevestig de wandmontageplaat met de 2 meegeleverde schroeven aan de wand.
2. Plaats het binnenstation op de houder van de wandmontageplaat.

4 Aan de slag
1 Activeer binnenstation
U moet het apparaat eerst activeren door een sterk wachtwoord in te stellen voordat u het apparaat kunt gebruiken.
1. Zet het apparaat aan. Het gaat automatisch naar de activeringspagina.
2. Maak een wachtwoord aan en bevestig dit.
3. Tik op OK om het binnenstation te activeren.

2 Snelle configuratie
1. Kies Taal en tik op Volgende.
2. Stel netwerkparameters in en tik op Volgende.
   - Bewerk plaatselijk IP, subnetmasker en gateway-parameters.
   - Schakel DHCP aan; het apparaat krijgt automatisch netwerkparameters.
3. Configureer het binnenstation en tik op Volgende.
   a. Kies type Binnenstation.
   b. Bewerk verdieping en kamernummer.
4. Sluit gerelateerde apparaten aan en tik op Volgende. Als het apparaat en het binnenstation in dezelfde LAN zijn, wordt het apparaat weergegeven in de lijst. Tik op het apparaat of voer het serienummer in om te linken.
   a. Tik op het deurstation in de lijst om te linken.
   b. Tik op het pictogram instellingen om de pagina Netwerkinstellingen te tonen.
   c. Bewerk de netwerkparameters van het deurstation handmatig of schakel DHCP aan om de netwerkparameters automatisch te verkrijgen.
   d. Optioneel: Zet Taal synchroniseren aan om de taal van het deurstation met binnenstation in te stellen.
   e. Tik op OK om de instellingen op te slaan.
5. Tik op Voltooien om de instellingen op te slaan.

★ Zie de gids Configuratie video-intercom binnenstation (scan de QR-code) voor details.
★ Zie de gids Bediening video-intercom binnenstation (scan de QR-code) voor details.

Informatie met betrekking tot regelgeving
FCC-informatie
Let erop dat wijzigingen of modificaties die niet uitdrukkelijk zijn goedgekeurd door de partij die verantwoordelijk is voor de naleving, de bevoegdheid van de gebruiker om de apparatuur te gebruiken ongeldig kunnen maken.
FCC-compliantie: Deze apparatuur is getest en in overeenstemming bevonden met de limieten voor een digitaal apparaat van klasse B, conform deel 15 van de FCC-regels. Deze limieten zijn ontworpen om een redelijke bescherming te bieden tegen schadelijke interferentie bij gebruik in thuisinstallaties. Deze apparatuur genereert en gebruikt radiofrequentie-energie en kan deze uitstralen en kan schadelijke interferentie veroorzaken bij radiocommunicatie, indien deze niet in overeenstemming met de aanwijzingen wordt geïnstalleerd en gebruikt. Er is echter geen garantie dat er zich in een bepaalde installatie geen interferentie voordoet. Als deze apparatuur schadelijke interferentie veroorzaakt aan radio- of televisieontvangst, wat kan worden vastgesteld door de apparatuur uit en weer in te schakelen, wordt het de gebruiker aanbevolen om de interferentie met een of meer van de volgende maatregelen te corrigeren:
— Heroriënteer of verplaats de ontvangstantenne.
— Verhoog de scheiding tussen de apparatuur en de ontvanger.
— Sluit de apparatuur aan op een stopcontact op een ander circuit dan dat waarop de ontvanger is aangesloten.
— Raadpleeg de dealer of een ervaren radio-/tv-monteur voor hulp.
FCC-voorwaarden
Dit apparaat voldoet aan deel 15 van de FCC-regels. Gebruik is onderworpen aan de volgende twee voorwaarden:
1. Dit apparaat mag geen schadelijke interferentie veroorzaken.
2. Dit apparaat moet alle ontvangen interferentie accepteren, inclusief interferentie die ongewenste werking tot gevolg kan hebben.

Dit product en, indien van toepassing ook de meegeleverde accessoires, zijn gemarkeerd met "CE" en voldoen daarom aan de toepasselijke geharmoniseerde Europese normen, zoals vermeld in de Richtlijn radioapparatuur 2014/53/EU, de Richtlijn elektromagnetische compatibiliteit 2014/30/EU, de Laagspanningsrichtlijn 2014/35/EU, de RoHS-richtlijn 2011/65/EU

2012/19/EU (WEEE-richtlijn): Producten die met dit symbool zijn gemarkeerd mogen binnen de Europese Unie niet worden weggegooid als ongesorteerd huishoudelijk afval. Retourneer dit product voor juist hergebruik aan uw lokale leverancier bij aanschaf van gelijkwaardige nieuwe apparatuur of lever het in bij een aangewezen inzamelpunt. Raadpleeg voor meer informatie: www.recyclethis.info

2006/66/EG (Batterijrichtlijn): Dit product bevat een batterij die binnen de Europese Unie niet mag worden weggegooid als ongesorteerd huishoudelijk afval. Zie de productdocumentatie voor specifieke informatie over de batterij. De batterij is gemarkeerd met dit symbool, dat letters kan bevatten die cadmium (Cd), lood (Pb) of kwik (Hg) aanduiden. Retourneer de batterij voor juist hergebruik aan uw lokale leverancier of lever deze in bij een aangewezen inzamelpunt. Zie: www.recyclethis.info voor meer informatie

DS-KH8350-WTE1 — HRVATSKI
Unutarnja mrežna stanica za video interfon

Grafički prikazi

1 Izgled
① Prikazni zaslon ② Mikrofon ③ Gumb Deblokiraj ④ Zvučnik
⑤ Ulaz SD kartice ⑥ Port za ispravljanje grešaka ⑦ Mrežno sučelje ⑧ Alarmni terminal

Napomena:
- Port za ispravljanje grešaka koristi se samo za ispravljanje grešaka.
- Gumb Deblokiraj aktivan je samo kada unutarnja stanica komunicira sa stanicom za vrata ili s prikazom uživo te stanice.

2 Ožičenje
Na terminalu na stražnjoj ploči unutarnje stanice nalazi se 20 pinova: 2 RS-485 pina, 2 pina za napajanje, 2 GND pina, 2 izlazna pina alarma, 8 ulaznih pinova alarma i 2 rezervirana pina.

3 Postavljanje
Podržava montažu na zid. Postoje dva načina postavljanja.
Za postavljanje unutarnje stanice na zid potrebna je zidna priključna ploča.
Prikazana je dimenzija zidne priključne ploče.

Prije početka:
1. Alati koje trebate pripremiti za postavljanje: Provjerite je li uređaj u ambalaži u dobrom stanju i jesu li svi sastavni dijelovi isporučeni.
2. Napajanje unutarnje stanice za napajanje je 12 VDC. Provjerite da li napajanje odgovara vašoj unutarnjoj stanici.
3. Provjerite je li sva pripadajuća oprema isključena tijekom postavljanja.
4. Provjerite specifikaciju proizvoda vezano za okruženje postavljanja.

★ Zidna montaža
1. Pomoću 2 isporučena vijka postavite zidnu priključnu ploču.
2. Unutarnju stanicu postavite na držač zidne priključne ploče.

4 Početak rada
1 Aktivirajte unutarnju stanicu
Prvo je potrebno aktivirati uređaj postavljanjem jake lozinke prije nego što ga budete mogli upotrebljavati.
1. Uključite uređaj. Automatski će ući u stranicu za aktivaciju.
2. Kreirajte zaporku i potvrdite je.
3. Dodirnite OK da biste aktivirali unutarnju stanicu.

2 Brza konfiguracija
1. Odaberite jezik i dodirnite Dalje.
2. Postavite mrežne parametre i dodirnite Dalje.
   - Uredite parametre Lokalnog IP-a, Maske podmreže i Pristupnika.
   - Omogućite DHCP, uređaj će automatski dobiti mrežne parametre.
3. Konfigurirajte unutarnju stanicu i dodirnite Dalje.
   a. Odaberite tip unutarnje stanice.
   b. Uredite broj kata i sobe.
4. Povežite odgovarajuće uređaje i dodirnite Dalje. Ako su uređaj i unutarnja stanica u istom LAN-u, uređaj će biti prikazan na listi. Dodirnite uređaj ili unesite serijski broj da biste ga povezali.
   a. Dodirnite stanicu za vrata na listi za povezivanje.
   b. Dodirnite ikonu postavki da biste otvorili stranicu Mrežne postavke.
   c. Ručno uredite mrežne parametre stanice za vrata ili omogućite DHCP da automatski dobiva mrežne parametre.
   d. Opcionalno: Omogućite sinkronizaciju jezika za sinkronizaciju jezika stanice za vrata s unutarnjom stanicom.
   e. Dodirnite OK za spremanje postavki.
5. Dodirnite Završi da biste spremili postavke.

★ Pogledajte Vodič za konfiguraciju unutarnje stanice za video interfon (skenirajte QR kod) za više pojedinosti.
★ Pogledajte Vodič za uporabu unutarnje stanice za video interfon (skenirajte QR kod) za više pojedinosti.

Regulatorne informacije
FCC Informacije
Obratite pozornost na to da promjene ili preinake koje stranka odgovorna za sukladnost nije izričito odobrila mogu poništiti korisnikovo ovlaštenje upravljanja opremom.
Izjava o FC sukladnosti: Ova je oprema testirana i utvrđeno je da je u skladu s ograničenjima za klasu B digitalnih uređaja, u skladu s dijelom 15. pravila FCC. Ta su ograničenja osmišljena kako bi pružila prihvatljivu zaštitu od štetnih smetnji prilikom postavljanja u stambene prostore. Ta oprema proizvodi i koristi te može zračiti radiofrekvencijsku energiju te, ako nije postavljena i korištena u skladu s uputama, može uzrokovati štetne smetnje radijskim komunikacijama. Međutim, ne postoji jamstvo da neće doći do smetnji u određenom postavljanju. Ako ova oprema ne uzrokuje štetne smetnje radijskom ili televizijskom prijemniku, što se može utvrditi isključivanjem pa uključivanjem opreme, korisnika se potiče da pokuša ispraviti smetnju pomoću jedne ili više mjera navedenih u nastavku:
— Drugačije usmjerite ili premjestite prijemnu antenu.
— Povećajte udaljenost između opreme i prijemnika.
— Spojite opremu u utičnicu na strujnom krugu koji se razlikuje od onog na koji je spojen prijemnik.
— Ako vam je potrebna pomoć, obratite se prodavaču ili iskusnom tehničaru za radio/TV.
FCC uvjeti
Ovaj je uređaj u skladu s dijelom 15 pravila FCC. Rad uređaja podliježe sljedećim uvjetima:
1. Ovaj uređaj ne smije izazvati štetne smetnje.
2. Ovaj uređaj mora primiti sve vrste smetnji, uključujući i smetnje koje mogu uzrokovati neželjeni rad.

Ovaj proizvod i – ako je primjenjivo – priloženi dodaci označeni su oznakom „CE" te su stoga u skladu s primjenjivim usklađenim europskim normama navedenim u Direktivi 2014/53/EU o radijskoj opremi, Direktivi 2014/30/EU o elektromagnetskoj kompatibilnosti, Direktivi 2014/35/EU o niskom naponu, Direktivi 2011/65/EU o ograničenju uporabe određenih opasnih tvari u električnoj i elektroničkoj opremi

Direktivi 2012/19/EU o otpadnoj električnoj i elektroničkoj opremi (OEEO): Proizvodi označeni ovim simbolom ne mogu se odlagati kao nerazvrstani komunalni otpad u Europskoj uniji. Za pravilnu reciklažu, vratite ovaj proizvod lokalnom dobavljaču pri kupnji istovjetne nove opreme, ili ga odložite na mjestima predviđenim za prikupljanje. Za više informacija posjetite: www.recyclethis.info

2006/66/EC (direktiva o baterijama): Ovaj proizvod sadrži bateriju koja se ne može odlagati kao nerazvrstani komunalni otpad u Europskoj uniji. Pogledajte dokumentaciju proizvoda za određene informacije o baterijama. Baterija je označena ovim simbolom, što može uključivati slova za označavanje kadmija (Cd), olova (Pb) ili žive (Hg). Za pravilnu reciklažu, vratite bateriju svom dobavljaču ili na mjesto predviđenu za odlaganje. Za više informacija posjetite: www.recyclethis.info

DS-KH8350-WTE1 — SRPSKI
Unutrašnji mrežni modul video-interfona

Reference dijagrama

1 Izgled
① Ekran ② Mikrofon ③ Dugme za otključavanje ④ Zvučnik
⑤ Otvor za SD karticu ⑥ Port za otkrivanje grešaka ⑦ Mrežni interfejs ⑧ Klema alarma

Napomena:
- Port za otkrivanje grešaka se koristi samo za otkrivanje grešaka.
- Dugme za otključavanje je aktivno samo kad unutrašnji modul video-interfona komunicira sa modulom video-interfona na vratima ili kad je aktivan prikaz uživo modula na vratima.

2 Povezivanje instalacija
Terminal ima 20 pinova na zadnjoj ploči unutrašnjeg modula: 2 RS-485 pina, 2 pina za napajanje, 2 pina za uzemljenje (GND), 2 pina za izlaz alarma, 8 pinova za ulaz alarma i 2 rezervisana pina.

3 Montaža
Moguće je postaviti ga na zid. Postoje dva režima za instalaciju.
Za postavljanje unutrašnjeg modula na zid potrebna je ploča za postavljanje na zid.
Prikazane su dimenzije ploče za postavljanje na zid.

Pre nego što počnete:
1. Alat koji je potrebno da pripremite: Proverite da li je proizvod koji ste izvadili iz ambalaže u dobrom stanju i da li pakovanje sadrži sve elemente neophodne za sklapanje.
2. Napajanje unutrašnjeg modula je 12 VDC. Osigurajte da napajanje odgovara unutrašnjem modulu.
3. Vodite računa da sva relevantna oprema bude isključena prilikom montaže.
4. U specifikacijama proizvoda proverite neophodne parametre sredine za postavljanje.

★ Postavljanje na zid
1. Pričvrstite na zid ploču za postavljanje na zid pomoću 2 zavrtnja iz kompleta.
2. Stavite unutrašnji modul na držač ploče za postavljanje na zid.

4 Početak rada
1 Aktivirajte unutrašnji modul
Pre aktiviranja uređaja morate da konfigurišete jaku lozinku da biste mogli da ga koristite.
1. Uključite napajanje uređaja. Uređaj će automatski prikazati stranicu za aktiviranje.
2. Kreirajte lozinku i potvrdite je.
3. Dodirnite „OK" da biste aktivirali unutrašnji modul.

2 Brzo konfigurisanje
1. Izaberite jezik i dodirnite „Sledeće".
2. Podesite parametre mreže i dodirnite „Sledeće".
   - Podesite lokalnu IP, masku podmreže i parametre mrežnog prolaza.
   - Aktivirajte DHCP, a uređaj će automatski preuzeti parametre mreže.
3. Konfigurišite unutrašnji modul i dodirnite „Sledeće".
   a. Izaberite tip unutrašnjeg modula.
   b. Podesite broj sprata i sobe.
4. Povežite srodne uređaje i dodirnite „Sledeće". Ako su uređaj i unutrašnji modul na istom LAN-u, uređaj će biti prikazan na listi. Dodirnite uređaj ili unesite njegov serijski broj da biste izvršili povezivanje.
   a. Dodirnite modul za vrata na listi da biste izvršili povezivanje.
   b. Dodirnite ikonu za podešavanja da biste prikazali stranicu sa podešavanjima mreže.
   c. Ručno podesite parametre mreže unutrašnjeg modula ili omogućite DHCP da bi parametri mreže bili automatski preuzeti.
   d. Opciono: Aktivirajte „Sinhronizuj jezik" da biste sinhronizovali jezik modula za vrata sa unutrašnjim modulom.
   e. Dodirnite „OK" da biste sačuvali podešavanja.
5. Dodirnite „Završi" da biste sačuvali podešavanja.

★ Za detaljnije informacije, pogledajte Vodič za konfigurisanje unutrašnjeg modula video-interfona (skenirajte QR kod).
★ Za detaljnije informacije, pogledajte Vodič za upotrebu unutrašnjeg modula video-interfona (skenirajte QR kod).

Informacije o zakonima i propisima
Informacije o FCC
Imajte na umu da izmene koje nisu izričito odobrene od tela odgovornog za usaglašenost mogu poništiti korisnikovo odobrenje da koristi opremu.
Usklađenost sa FCC: Ova oprema je testirana i utvrđeno je da je u granicama za digitalne uređaje klase B, u skladu s odeljkom 15 Pravilnika za FCC. Te granice su predviđene da pruže razumnu zaštitu od štetnih smetnji pri montaži u stambenim jedinicama. Ova oprema generiše, koristi i odašilje radiofrekventnu energiju koja, ako uređaj nije propisno montiran i ako se ne koristi prema uputstvima, može izazvati štetne smetnje u radio-komunikaciji. Takođe, nije moguće garantovati da se smetnje neće javiti u slučaju svake pojedinačne montaže. Ako oprema stvara štetne smetnje pri prijemu radio i TV signala, što možete utvrditi isključivanjem i uključivanjem opreme, korisnik je ohrabren da pokuša da otkloni smetnje primenom jedne ili više mera:
— Pomerite ili premestite antenu prijemnika.
— Povećajte razdaljinu između opreme i prijemnika.
— Uključite opremu u utičnicu koja nije na istom kolu kao i prijemnik.
— Posavetujte se s prodavcem ili iskusnim radio/TV tehničarom.
Uslovi FCC-a
Ovaj uređaj je usklađen sa odeljkom 15 Pravilnika za FCC. Korišćenje mora da bude usklađeno sa sledeća dva uslova:
1. Ovaj uređaj ne sme da izaziva štetne smetnje.
2. Ovaj uređaj mora da prihvata dolazne smetnje, uključujući smetnje koje mogu da dovedu do neželjenog rada.

Ovaj proizvod i obezbeđena dodatna oprema (ako je to primenjivo) obeleženi su oznakom CE, što označava da su usaglašeni s važećim usklađenim Evropskim standardima navedenim u direktivama: RE 2014/53/EU, EMC 2014/30-EU, LVD 2014/35/EU i RoHS 2011/65/EU

2012/19/EU (Direktiva za otpadnu električnu i elektronsku opremu): Proizvodi koji poseduju ovaj simbol ne smeju da se odlažu kao neklasirani komunalni otpad u Evropskoj uniji. Da bi bio pravilno recikliran, vratite ovaj proizvod lokalnom distributeru kada kupite ekvivalentni novi ili ga odnesite na zvanično reciklažno prikupljalište. Za više informacija posetite: www.recyclethis.info

2006/66/EC (direktiva za baterije): Ovaj proizvod sadrži bateriju koja ne sme da se odlaže kao neklasirani komunalni otpad u Evropskoj uniji. Konkretne informacije o bateriji potražite u dokumentaciji proizvoda. Baterija poseduje ovaj simbol, na kom mogu da se nađu slovne oznake koje označavaju prisustvo kadmijuma (Cd), olova (Pb) ili žive (Hg). Da bi bila pravilno reciklirana, vratite bateriju dobavljaču ili je odnesite na zvanično reciklažno prikupljalište. Za više informacija posetite: www.recyclethis.info

Řada DS-K1T341

Terminál rozpoznávání obličejů

ČEŠTINA

Odkazy na schéma

1 Montáž

Instalační prostředí

Je podporována vnitřní i venkovní instalace. Instalujete-li zařízení uvnitř, mělo by být zařízení nejméně 2 metry od světla a nejméně 3 metry od okna nebo dveří. Instalujete-li zařízení venku, měli byste v oblasti kabeláže použít silikonový tmel, abyste zabránili vniknutí dešťových kapek.

Poznámka: Dodatečná síla by měla být rovna trojnásobku hmotnosti zařízení, avšak nejméně 50 N. Zařízení a související montážní prostředky musejí zůstat během instalace zabezpečeny. Po instalaci se zařízení včetně přidružené montážní desky nesmí poškodit.

Montáž na zeď

1. Ujistěte se, že je přístrojová krabice nainstalována na zeď.
2. Pomocí 2 dodaných šroubů (SC-K1M4×6-SUS) připevněte základní desku k přístrojové krabici.

Kabely protáhněte otvorem na kabely v montážní desce a připojte je ke kabelům příslušných externích zařízení.

Upevněte montážní desku k základní desce pomocí dalších 4 dodaných šroubů (KA4×22-SUS).

Poznámka: Použijte v oblasti kabeláže silikonový tmel, abyste zabránili vniknutí dešťových kapek.

3. Zarovnejte zařízení s montážní deskou a zavěste terminál na montážní desku.
4. Zařízení a montážní desku upevněte 1 dodaným šroubem (SC-KM3X6-H2-SUS).
5. Na spoje mezi zadním panelem zařízení a zdí naneste silikonový tmel (kromě spodní strany), abyste zabránili vniknutí dešťových kapek.

Poznámka: Zařízení můžete nainstalovat na zeď nebo na jiná místa také bez přístrojové krabice.

Podrobné informace naleznete v uživatelské příručce.

2 Vzhled

① Reproduktor ② Rozhraní MicroUSB ③ Kamera ④ Osvětlení IR
⑤ Mikrofon ⑥ Oblast k předkládání karet ⑦ Bílé osvětlení ⑧ Osvětlení IR
⑨ Obrazovka ⑩ Modul snímání otisků prstů ⑪ Síťové rozhraní
⑫ Kabelový terminál ⑬ Detektor sabotáže ⑭ Ladicí port

Tato nálepka znamená „Horké části! Při manipulaci s díly si můžete popálit prsty. Před manipulací s díly počkejte po vypnutí půl hodiny." Znamená to, že označená položka může být horká a měli byste se jí dotýkat opatrně. Zařízení s touto nálepkou je určeno k instalaci na místě s omezeným přístupem, přístup mohou získat pouze zaměstnanci servisu nebo uživatelé, kteří byli poučeni o důvodech omezení vztahujících se k místu a o veškerých ochranných opatřeních, která mají být přijata.

Poznámka: Ladicí port se používá pouze k ladění.

3 Popis zapojení

3.1 Zapojení zařízení

Poznámky:

- Při připojení dveřního magnetického senzoru a výstupního tlačítka by zařízení a čtečka karet RS-485 měly používat společné uzemnění.
- Zde uvedený terminál Wiegand je vstupní terminál Wiegand. Směr terminálu Wiegand k rozpoznávání obličejů nastavte na „Vstup". Pokud potřebujete připojit řízení přístupu, nastavte směr terminálu Wiegand na „Výstup". Podrobnosti viz Nastavení parametrů Wiegand v části Nastavení komunikace uživatelské příručky.
- Doporučuje se externí napájení zámku dveří s hodnotami 12 V a proud 1 A.
- Doporučené externí napájení pro čtečku karet Wiegand má napětí 12 V a proud 1 A.
- Zapojení požárního modulu viz uživatelská příručka.
- Je-li rozhraní pro síťové připojení příliš velké, můžete použít dodaný kabel, jak je znázorněno níže.

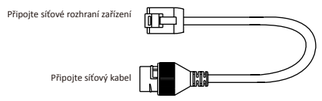

Používejte pouze napájecí zdroje uvedené v příručce pro uživatele:
Napájecí zdroj je nutné používat uvnitř při pracovní teplotě mezi 0 a 40 °C.

Model	Výrobce	Standard
ADS- 26FSG- 12 12024EPG	Shenzhen Honor Electronic Co., Ltd	PG
MSA- C2000IC12.0- 24P- DE	MOSO Technology Co.,Ltd	PDE
ADS- 26FSG- 12 12024EPB	Shenzhen Honor Electronic Co., Ltd	PB
ADS- 26FSG- 12 12024EPCU/EPC	Shenzhen Honor Electronic Co., Ltd	PCU
ADS- 26FSG- 12 12024EPI- 01	Shenzhen Honor Electronic Co., Ltd	PI
ADS- 26FSG- 12 12024EPBR	Shenzhen Honor Electronic Co., Ltd	PBR

3.2 Kabeláž zařízení se řídicí jednotkou zabezpečených dveří

Poznámka: Řídicí jednotka zabezpečených dveří by měla být samostatně připojena k externímu napájení. Doporučuje se externí napájení s hodnotami 12 V a 0,5 A.

4 Aktivace

Po instalaci zapněte a připojte síťový kabel. Zařízení je třeba aktivovat před prvním přihlášením.
Není-li zařízení ještě aktivováno, po zapnutí se otevře stránka Aktivovat zařízení.

1. Vytvořte heslo a potvrďte jej.
2. Zařízení aktivujte klepnutím na příkaz Aktivovat.

Poznámka: Další způsoby aktivace naleznete v uživatelské příručce k zařízení.

DOPORUČUJEME SILNÉ HESLO –
Za účelem zvýšení zabezpečení produktu vám důrazně doporučujeme vytvořit silné heslo, které vyberete sami (s použitím minimálně 8 znaků, včetně velkých a malých písmen, čísel a speciálních znaků). Doporučujeme také, abyste heslo pravidelně měnili, zvláště v systémech s vysokým zabezpečením. Změna hesla jednou za měsíc nebo za týden lépe ochrání váš výrobek.

DS-K1T341 Series

Terminal rozpoznawania twarzy

POLSKI

Opis diagramu

1 Instalacja

Środowisko instalacji

Urządzenie można instalować w budynkach lub poza budynkami. W przypadku instalacji w budynku urządzenie powinno znajdować się co najmniej 2 metry od oświetlenia i co najmniej 3 metry od okien i drzwi. W przypadku instalacji poza budynkiem należy zabezpieczyć przewody przed opadami atmosferycznymi, stosując uszczelniacz silikonowy.

Uwaga: Zazwyczaj używana jest dodatkowa siła trzykrotnie większa niż ciężar urządzenia, ale nie mniejsza niż 50 N. Urządzenie i elementy montażowe powinny być zabezpieczone podczas instalacji. Podczas instalacji należy chronić wyposażenie, takie jak płyta montażowa, przed uszkodzeniem.

Montaż ścienny

1. Upewnij się, że puszka montażowa jest zainstalowana w ścianie.
2. Przymocuj płytę podstawy na puszce montażowej dwiema dostarczonymi śrubami (SC-K1M4×6-SUS).

Przełóż przewody przez otwór w płycie montażowej i podłącz je do odpowiednich przewodów urządzeń zewnętrznych.

Przymocuj płytę montażową na płycie podstawy czterema dostarczonymi śrubami (KA4×22-SUS).

Uwaga: Aby zabezpieczyć przewody przed opadami atmosferycznymi, zastosuj uszczelniacz silikonowy.

3. Dopasuj urządzenie do płyty montażowej i zawieś terminal na płycie.
4. Przymocuj urządzenie do płyty montażowej dostarczoną śrubą (SC-KM3X6-H2-SUS).
5. Zastosuj silikon, aby zabezpieczyć połączenia przewodów między tylnym panelem urządzenia a ścianą (z wyjątkiem dolnej części) przed opadami atmosferycznymi.

Uwaga: Można też zainstalować urządzenie na ścianie lub w innym miejscu bez puszki montażowej.
Aby uzyskać więcej informacji, skorzystaj z podręcznika użytkownika.

2 Elementy urządzenia

① Głośnik ② Złącze micro USB ③ Kamera ④ Promiennik podczerwieni
⑤ Mikrofon ⑥ Obszar czytnika kart ⑦ Światło białe ⑧ Promiennik podczerwieni
⑨ Ekran ⑩ Czytnik linii papilarnych ⑪ Złącze sieciowe
⑫ Podłączanie terminalu ⑬ Sabotaż ⑭ Złącze do debugowania

Ta etykieta oznacza „Gorące podzespoły! Dotknięcie gorących podzespołów może spowodować oparzenie palców. Po wyłączeniu zasilania należy poczekać pół godziny przed dotknięciem podzespołów". Podzespoły oznaczone tą etykietą mogą być gorące i należy obchodzić się z nimi ostrożnie. Urządzenie oznaczone tą etykietę jest przeznaczone do instalacji w lokalizacjach dostępnych tylko dla personelu serwisowego lub użytkowników poinformowanych o celach ograniczenia dostępu do danej lokalizacji i stosowanych środkach ostrożności.

Uwaga: Złącze do debugowania jest używane tylko do debugowania.

3 Opis połączeń

3.1 Połączenia urządzenia

Uwagi:

- Podłączając magnetyczny czujnik drzwiowy i przycisk wyjścia, należy podłączyć urządzenie i czytnik kart RS-485 do wspólnego uziemienia.
- Zaciski Wiegand są przeznaczone dla terminalu wejściowego Wiegand. Jako kierunek transmisji Wiegand terminalu rozpoznawania twarzy należy wybrać ustawienie Input (Wejście). W przypadku połączenia z kontrolerem dostępu jako kierunek transmisji Wiegand należy wybrać ustawienie Output (Wyjście). Aby uzyskać więcej informacji, zajrzyj do rozdziału „Ustawianie parametrów komunikacyjnych Wiegand" w podręczniku użytkownika.
- Zalecane jest zewnętrzne zasilanie zamka drzwi 12 V / 1 A.
- Zalecane jest zewnętrzne zasilanie czytnika kart Wiegand 12 V / 1 A.
- Aby uzyskać informacje dotyczące połączeń czujnika ognia, skorzystaj z podręcznika użytkownika.
- Jeżeli długość połączenia sieciowego jest zbyt duża, można użyć dostarczonego przewodu w poniższy sposób.

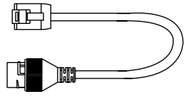

Korzystaj wyłącznie z zasilacza wymienionego w podręczniku użytkownika.
Upewnij się, że zasilacz jest używany w budynku, a temperatura otoczenia wynosi od 0°C do 40°C.

Model	Producent	Standard
ADS- 26FSG- 12 12024EPG	Shenzhen Honor Electronic Co.,Ltd	PG
MSA- C2000IC12.0- 24P- DE	MOSO Technology Co.,Ltd	PDE
ADS- 26FSG- 12 12024EPB	Shenzhen Honor Electronic Co.,Ltd	PB
ADS- 26FSG- 12 12024EPCU/EPC	Shenzhen Honor Electronic Co.,Ltd	PCU
ADS- 26FSG- 12 12024EPI- 01	Shenzhen Honor Electronic Co.,Ltd	PI
ADS- 26FSG- 12 12024EPBR	Shenzhen Honor Electronic Co.,Ltd	PBR

3.2 Połączenia urządzenia z modułem sterowania drzwiami chronionymi

Uwaga: Moduł sterowania drzwiami chronionymi należy podłączyć do oddzielnego zewnętrznego źródła zasilania. Zalecane jest zewnętrzne zasilanie 12 V / 0,5 A.

4 Aktywacja

Włącz zasilanie i podłącz przewód sieciowy po instalacji. Aktywuj urządzenie przed pierwszym logowaniem.
Jeżeli urządzenie nie zostało jeszcze aktywowane, po włączeniu zasilania zostanie wyświetlona strona Aktywuj urządzenie.

1. Utwórz hasło i potwierdź je.
2. Naciśnij przycisk Aktywuj, aby aktywować urządzenie.

Uwaga: Aby uzyskać informacje dotyczące innych metod aktywacji, skorzystaj z podręcznika użytkownika urządzenia.

ZALECANE JEST STOSOWANIE SILNEGO HASŁA
Zdecydowanie zalecamy utworzenie własnego silnego hasła (minimum 8 znaków z uwzględnieniem wielkich i małych liter, cyfr i znaków specjalnych) w celu zapewnienia lepszej ochrony urządzenia. Zalecane jest również regularne resetowanie hasła. Zwłaszcza w systemach z restrykcyjnymi zabezpieczeniami resetowanie hasła co miesiąc lub co tydzień zapewnia lepszą ochronę urządzenia.

DS-K1T341-series

Terminal voor gezichtsherkenning

NEDERLANDS

Schemaverwijzingen

1 Installatie

Installatie-omgeving

Installatie binnen en buiten worden ondersteund. Als het apparaat binnen wordt geïnstalleerd, moet het zich ten minste 2 meter van de lamp en ten minste 3 meter van het venster of de deur bevinden. Als het apparaat buiten wordt geïnstalleerd, moet u siliconenkit aanbrengen rondom het gebied voor de bedrading om te voorkomen dat er regenwater binnendringt.

Opmerking: de extra kracht moet gelijk zijn aan drie keer het gewicht van de apparatuur, maar niet minder dan 50 N. De apparatuur en de bijbehorende bevestigingsmiddelen moeten tijdens de installatie stevig vast blijven zitten. De apparatuur, inclusief enige bijbehorende montageplaat, mag na de installatie niet worden beschadigd.

Wandmontage

1. Zorg ervoor dat de aansluitdoos op de wand wordt geïnstalleerd.
2. Gebruik 2 meegeleverde schroeven (SC-K1M4×6-SUS) om de basisplaat op de aansluitdoos te bevestigen.

Voer de kabels door de kabelopening van de montageplaat en sluit deze aan op de overeenkomstige kabels van de externe apparaten.

Gebruik nog 4 meegeleverde schroeven (KA4×22-SUS) om de montageplaat op de basisplaat te bevestigen.

Opmerking: Breng siliconenkit aan rondom het gebied voor de bedrading om te voorkomen dat er regenwater binnendringt.

3. Lijn het apparaat uit met de montageplaat en hang de terminal aan de montageplaat.
4. Gebruik 1 meegeleverde schroef (SC-KM3X6-H2-SUS) om het apparaat en de montageplaat te bevestigen.
5. Breng siliconenkit aan tussen de naden tussen het achterpaneel van het apparaat en de wand (behalve de onderkant) om te voorkomen dat er regenwater binnendringt.

Opmerking: U kunt het apparaat ook zonder de aansluitdoos aan de wand of op andere plaatsen installeren.
Raadpleeg de gebruiksaanwijzing voor details.

2 Uiterlijk

① Luidspreker ② Micro-USB-interface ③ Camera ④ IR-verlichting
⑤ Microfoon ⑥ Gebied voor tonen kaart ⑦ Wit licht ⑧ IR-verlichting
⑨ Scherm ⑩ Vingerafdrukmodule ⑪ Netwerkinterface
⑫ Bedradingsterminal ⑬ Saboteren ⑭ Poort voor debuggen

Deze sticker betekent "Hete onderdelen! Verbrande vingers bij het behandelen van de onderdelen. Wacht na het uitschakelen een half uur voordat u onderdelen behandelt." Dit geeft aan dat het gemarkeerde onderdeel heet kan zijn en alleen voorzichtig kan worden aangeraakt. Als het apparaat is voorzien van deze sticker, is het bestemd voor installatie in een ruimte met beperkte toegang. Er kan uitsluitend toegang worden verkregen door onderhoudspersoneel of door gebruikers die zijn geïnstrueerd over de redenen voor de beperkingen die van toepassing zijn op de locatie en over alle voorzorgsmaatregelen die moeten worden getroffen.

Opmerking: De poort foutopsporing wordt alleen gebruikt voor foutopsporing.

3 Beschrijving van bedrading

3.1 Bedrading van het apparaat

Opmerkingen:

- Als er een magnetische deursensor en uitgangsknop worden aangesloten, moeten het apparaat en de RS-485 kaartlezer de gezamenlijke aardaansluiting gebruiken.
- De Wiegand-aansluiting is hier een Wiegand-ingangsaansluiting. U moet de Wiegand-richting van de gezichtsherkenningsaansluiting instellen op "Ingang". Als u aansluit op een toegangscontroller, moet u de Wiegand-richting instellen op "Uitgang". Zie Instellen Wiegand-parameters in de Communicatie-instellingen in de gebruiksaanwijzing voor details.
- De voorgestelde externe voeding voor het deurslot is 12 V, 1 A.
- De voorgestelde externe voeding voor de Wiegand-kaartlezer is 12 V, 1 A.
- Zie de gebruiksaanwijzing voor het bedraden van de brandmodule.
- Als de interface voor de netwerkverbinding te groot is, kunt u de meegeleverde kabel gebruiken, zoals hieronder wordt getoond.

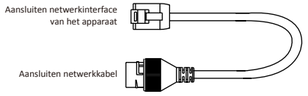

Gebruik uitsluitend de in de gebruiksaanwijzing vermelde voedingen:
Zorg ervoor dat de voeding binnen wordt gebruikt en de bedrijfstemperatuur tussen 0 en 40°C is.

Model	Fabrikant	Standaard
ADS- 26FSG- 12 12024EPG	Shenzhen Honor Electronic Co., Ltd	PG
MSA- C2000IC12.0- 24P- DE	MOSO Technology Co., Ltd	PDE
ADS- 26FSG- 12 12024EPB	Shenzhen Honor Electronic Co., Ltd	PB
ADS- 26FSG- 12 12024EPCU/EPC	Shenzhen Honor Electronic Co., Ltd	PCU
ADS- 26FSG- 12 12024EPI- 01	Shenzhen Honor Electronic Co., Ltd	PI
ADS- 26FSG- 12 12024EPBR	Shenzhen Honor Electronic Co., Ltd	PBR

3.2 Bedrading van apparaat met eenheid voor beveiligde deurcontrole

Opmerking: De eenheid voor beveiligde deurcontrole moet afzonderlijk op een externe voeding worden aangesloten. De voorgestelde externe voeding is 12 V, 0,5 A.

4 Activering

Schakel het apparaat na de installatie in en sluit de netwerkkabel aan. U moet het apparaat vóór de eerste keer aanmelden activeren.
Als het apparaat nog niet is geactiveerd, opent het na inschakelen de pagina Apparaat activeren.

1. Maak een wachtwoord aan en bevestig het wachtwoord.
2. Tik op Activeren om het apparaat te activeren.

Opmerking: Zie de gebruiksaanwijzing van het apparaat voor andere activeringsmethoden.

STERK WACHTWOORD AANBEVOLEN –
We bevelen ten sterkste aan dat u een sterk, door uzelf gekozen wachtwoord aanmaakt (met ten minste 8 tekens, inclusief hoofdletters, kleine letters, cijfers en speciale tekens) om de beveiliging van het product te verhogen. En we bevelen aan om uw wachtwoord regelmatig opnieuw in te stellen; het maandelijks of wekelijks opnieuw instellen van het wachtwoord kan het product beter beveiligen, in het bijzonder bij systemen met een hoog beveiligingsniveau.

Serija DS-K1T341

Terminal za prepoznavanje lica

HRVATSKI

Grafički prikazi

1 Postavljanje

Okruženje za postavljanje

Podržano je postavljanje unutar i izvan objekta. Ako uređaj postavljate unutar objekta, on mora biti udaljen najmanje 2 metra od svjetla i najmanje 3 metra od prozora ili vrata. Ako uređaj postavljanje izvan objekta, trebate primijeniti silikonsko brtvilo na području ožičenja kabela kako biste spriječili prodiranje kiše.

Napomena: dodatna sila treba biti jednaka trostrukoj težini opreme, ali ne manja od 50 N. Tijekom postavljanja oprema i povezana sredstva za postavljanje trebaju ostati sigurni. Nakon postavljanja oprema i sve povezane priključne ploče ne smiju biti oštećeni.

Zidna montaža

1. Pazite da je na zid montirana razvodna kutija.
2. Upotrijebite 2 isporučena vijka (SC-K1M4×6-SUS) da biste na razvodnu kutiju pričvrstili osnovnu ploču.

Provedite kabele kroz otvor za kabele priključne ploče i povežite ih s odgovarajućim kabelima vanjskih uređaja.

Upotrijebite sljedeća 4 isporučena vijka (KA4×22-SUS) za pričvršćivanje priključne ploče na osnovnu ploču.

Napomena: Primijenite silikonsko brtvilo između područja ožičenja kabela kako biste spriječili prodiranje kiše.

3. Poravnajte uređaj s priključnom pločom, a zatim na nju objesite terminal.
4. Upotrijebite 1 isporučeni vijak (SC-KM3X6-H2-SUS) za pričvršćivanje uređaja i priključne ploče.
5. Na spojeve između stražnje ploče uređaja i zida (osim donje strane) nanesite silikonsko brtvilo kako biste spriječili prodiranje kiše.

Napomena: Uređaj možete postaviti i na zid ili na druga mjesta bez razvodne kutije.
Za pojedinosti pogledajte Korisnički priručnik.

2 Izgled

① Zvučnik ② MicroUSB sučelje ③ Kamera ④ Infracrveno svjetlo
⑤ Mikrofon ⑥ Područje predočavanja kartice ⑦ Bijelo svjetlo ⑧ Infracrveno svjetlo
⑨ Zaslon ⑩ Modul za otisak prsta ⑪ Mrežno sučelje
⑫ Terminal ožičenja ⑬ Neovlaštena izmjena ⑭ Port za ispravljanje grešaka

Ta naljepnica znači „Vrući dijelovi! Prilikom rukovanja njima može doći do opeklina na prstima. Prije rukovanja tim dijelovima pričekajte pola sata nakon isključivanja." To pokazuje da označena stavka može biti vruća i ne smije se dirati bez mjera opreza. Uređaj s tom naljepnicom namijenjen je za postavljanje na lokaciji s pristupom ograničenim na osobe koje ga servisiraju ili korisnike kojima su objašnjeni razlozi primijenjenih ograničenja na lokaciji kao i sve potrebne mjere opreza koje je potrebno poduzeti.

Napomena: Port za ispravljanje grešaka koristi se samo za ispravljanje grešaka.

3 Opis ožičenja

3.1 Ožičenje uređaja

Napomene:

- Prilikom povezivanja magnetnog senzora za vrata i gumba za izlazak uređaj i RS-485 čitač kartice trebali bi upotrebljavati zajedničku vezu.
- Wiegand terminal ovdje je Wiegand ulazni terminal. Smjer Wiegand terminala za prepoznavanje lica trebali biste postaviti na „Ulaz". Ako trebate povezati kontroler za pristup, smjer Wiegand trebali biste postaviti na „Izlaz". Za pojedinosti pogledajte poglavlje „Postavljanje Wiegand parametara u postavkama komunikacije" u korisničkom priručniku.
- Predloženi vanjski izvor napajanja za bravu vrata jest 12 V, 1 A.
- Predloženi vanjski izvor napajanja za Wiegand čitač kartice jest 12 V, 1 A.
- Za ožičenje protupožarnog modula pogledajte korisnički priručnik.
- Ako je sučelje za mrežnu vezu preveliko, možete upotrijebiti isporučeni kabel kako je prikazano u nastavku.

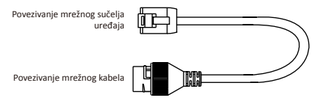

Upotrebljavajte samo izvore napajanja koji su navedeni u korisničkim uputama:
pazite da se izvor napajanja upotrebljava unutar objekta i da je radna temperatura između 0 i 40 °C.

Model	Proizvodnja	Standardno
ADS- 26FSG- 12 12024EPG	Shenzhen Honor Electronic Co.,Ltd	PG
MSA- C2000IC12.0- 24P- DE	MOSO Technology Co.,Ltd	PDE
ADS- 26FSG- 12 12024EPB	Shenzhen Honor Electronic Co.,Ltd	PB
ADS- 26FSG- 12 12024EPCU/EPC	Shenzhen Honor Electronic Co.,Ltd	PCU
ADS- 26FSG- 12 12024EPI- 01	Shenzhen Honor Electronic Co.,Ltd	PI
ADS- 26FSG- 12 12024EPBR	Shenzhen Honor Electronic Co.,Ltd	PBR

3.2 Ožičenje uređaja s upravljačkom jedinicom sigurnih vrata

Napomena: Upravljačka jedinica sigurnih vrata zasebno se povezuje s vanjskim izvorom napajanja.
Predloženi vanjski izvor napajanja sljedećeg je napona i jakosti struje: 12 V, 0,5 A.

4 Aktivacija

Nakon postavljanja priključite na napajanje i ožičite mrežni kabel. Uređaj biste trebali aktivirati prije prve prijave.
Ako nije aktiviran, nakon uključivanja uređaj će ući u stranicu Aktiviranje uređaja.

1. Izradite zaporku i potvrdite je.
2. Dodirnite Aktiviraj da biste aktivirali uređaj.

Napomena: Za druge načine aktiviranja pogledajte korisnički priručnik uređaja.

PREPORUČENA JAKA ZAPORKA
Strogo preporučujemo odabir jake zaporke po vašem izboru (najmanje 8 znakova, uključujući velika slova, mala slova, brojeve i posebne znakove) kako biste povećali sigurnost svojeg proizvoda. Također preporučujemo redovito resetiranje lozinke, posebno u sustavu visoke sigurnosti, resetiranje lozinke mjesečno ili tjedno bolje će zaštititi vaš proizvod.

Serija DS-K1T341

Terminal za prepoznavanje lica

SRPSKI

Reference dijagrama

1 Montaža

Okruženje za postavljanje

Podržano je postavljanje na otvorenom i u zatvorenom. Ako uređaj postavljate u zatvorenom prostoru, uređaj treba da je udaljen bar 2 metra od izvora svetlosti i bar 3 metra od prozora i vrata. Ako uređaj postavljate na otvorenom, nanesite silikonsko zaptivno sredstvo na prostor kuda se sprovode kablovi, da biste sprečili prodor padavina u uređaj.

Napomena: Dodatna sila treba da bude jednaka trostrukoj težini opreme, ali ne manja od 50 N. Oprema i odgovarajući pribor za postavljanje treba da budu pričvršćeni tokom postavljanja. Posle postavljanja, oprema i ploča za postavljanje koju ste možda koristili ne smeju da budu oštećene.

Postavljanje na zid

1. Uverite se da je plafonska kutija postavljena na zid.
2. Pričvrstite baznu ploču na plafonsku kutiju pomoću 2 zavrtnja iz kompleta (SC-K1M4×6-SUS).

Provedite kablove kroz otvor za kablove na ploči za postavljanje i povežite kablove odgovarajućih spoljnih uređaja.

Pričvrstite ploču za postavljanje na baznu ploču pomoću preostala 4 zavrtnja iz kompleta (KA4×22-SUS).

Napomena: Nanesite silikonsko zaptivno sredstvo duž prostora po kom se sprovode kablovi da biste sprečili prodor padavina.

3. Poravnajte uređaj sa pločom za postavljanje i okačite terminal na ploču za postavljanje.
4. Pomoću 1 zavrtnja iz kompleta (SC-KM3X6-H2-SUS) pričvrstite uređaj na ploču za postavljanje.
5. Nanesite silikonsko zaptivno sredstvo na spojeve između zadnje ploče uređaja i zida (osim sa donje strane) da biste spečili prodor padavina.

Napomena: Možete i da postavite uređaj na zid ili na druga mesta bez plafonske kutije.
Za više detalja pogledajte korisničko uputstvo.

2 Izgled

① Zvučnik ② MicroUSB interfejs ③ Kamera ④ IC svetlo
⑤ Mikrofon ⑥ Prostor za stavljanje kartice ⑦ Belo svetlo ⑧ IC svetlo
⑨ Ekran ⑩ Modul čitača otiska prsta ⑪ Mrežni interfejs
⑫ Terminal za instalacije ⑬ Prekidač ⑭ Port za otkrivanje grešaka

Nalepnica znači „Vreli delovi! Opasnost od opekotina prstiju pri baratanju delovima. Sačekajte pola sata od isključivanja pre baratanja delovima". Njena svrha je da ukaže da uređaj može da bude vreo i daga treba dodirivati obazrivo. Uređaj sa ovakvom nalepnicom namenjeni su za postavljanje na lokacije sa ograničenim pristupom, u kojima mogu da borave samo serviseri ili korisnici kojima je objašnjeno zašto postoje ograničenja u vezi sa lokacijom i koji znaju za sve potrebne mere predostrožnosti.

Napomena: Port za otkrivanje grešaka se koristi samo za otkrivanje grešaka.

3 Opis povezivanja žica

3,1 Instalacije uređaja

Napomene:

- Kad povezujete magnetni kontakt za vrata i dugme za izlaz, uređaj i RS-485 čitač kartica treba spojiti na isto uzemljenje.
- Wiegand terminal koji se koristi je ulazni Wiegand terminal. Smer Wiegand terminala za prepoznavanje lica bi trebalo da podesite na „Ulaz". Ako želite da povežete kontroler pristupa, podesite smer Wiegand terminala na „Izlaz". Za više podataka, pogledajte Podešavanje parametara za Wiegand u podešavanjima komunikacije u korisničkom priručniku.
- Predloženo spoljno napajanje za bravu vrata je 12 V, 1 A.
- Predloženo spoljno napajanje za Wiegand čitač kartica je 12 V, 1 A.
- Za sprovođenje instalacija požarnog modula pogledajte korisnički priručnik.
- Ako je interfejs za mrežnu vezu previlik, koristite isporučen kabl kako je prikazano ispod.

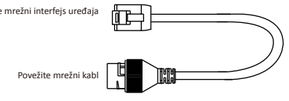

Koristite samo napajanja navedena u uputstvima za korisnika:
Uverite se da se napajanje koristi u zatvorenom prostoru i da je radna temperatura između 0 i 40 °C.

Model	Proizvođač	Standard
ADS- 26FSG- 12 12024EPG	Shenzhen Honor Electronic Co.,Ltd	PG
MSA- C2000IC12.0- 24P- DE	MOSO Technology Co.,Ltd	PDE
ADS- 26FSG- 12 12024EPB	Shenzhen Honor Electronic Co.,Ltd	PB
ADS- 26FSG- 12 12024EPCU/EPC	Shenzhen Honor Electronic Co.,Ltd	PCU
ADS- 26FSG- 12 12024EPI- 01	Shenzhen Honor Electronic Co.,Ltd	PI
ADS- 26FSG- 12 12024EPBR	Shenzhen Honor Electronic Co.,Ltd	PBR

3,2 Instalacije uređaja sa komandnom jedinicom bezbednosnih vrata

Napomena: Komandnu jedinicu bezbednosnih vrata treba odvojeno povezati sa spoljnim izvorom napajanja. Predloženo spoljno napajanje je 12 V, 0,5 A.

4 Aktiviranje

Posle postavljanja, uključite uređaj i priključite mrežni kabl. Treba da aktivirate uređaj pre prvog prijavljivanja.
Ako uređaj još uvek nije aktiviran, otvoriće stranicu Aktivirajte uređaj posle uključivanja.

1. Napravite lozinku i potvrdite je.
2. Kliknite na Aktiviraj da aktivirate uređaj.

Napomena: Ostale načine aktiviranja možete da vidite u korisničkom priručniku uređaja.

PREPORUČUJE SE JAKA LOZINKA –
Toplo vam preporučujemo da osmislite jaku lozinku po sopstvenoj želji (sa bar 8 znakova, malim i velikim slovima, ciframa i specijalnim znakovima) da biste ojačali zaštitu proizvoda. Takođe preporučujemo da redovno resetujete lozinku, posebno ako je zaštitna uloga kamere velika; nedeljno ili mesečno resetovanje lozinke povećava zaštitu proizvoda.

DS-KIS901-P
Video Intercom Network Bundle UD18305B

HIKVISION

DS-KH8350-WTE1
Video-kaputelefon hálózat, beltéri állomás

ANGOL

Ábra jelölései

1 Kinézet

① Képernyő ② Mikrofon ③ Nyitás gomb ④ Hangszóró
⑤ SD-kártyanyílás ⑥ Hibakereső port ⑦ Hálózati csatlakozó ⑧ Riasztás csatlakozó

Megjegyzés:
- A hibakereső port kizárólag hibakeresésre szolgál.
- A Nyitás gomb csak akkor aktív, ha a beltéri állomás az ajtóállomással kommunikál, vagy megnyílik az ajtóállomás előképe.

2 Kábelek

A beltéri állomás hátsó panelének terminálján 20 tű található: 2 db RS-485 tű, 2 tápcsatlakozó tű, 2 GND tű, 2 riasztáskimeneti tű, 8 riasztásbemeneti tű és 2 tartaléktű.

3 Telepítés

Támogatja a falra szerelést. Kétféle módon telepíthető.
A beltéri állomás falra rögzítéséhez a fali rögzítőlemez és a csatlakozódoboz szükséges.
A fali rögzítőlemez mérete az ábrán látható.

Mielőtt belekezd:
1. Szerszámok, amelyekre a telepítés során szükség lesz: Győződjön meg arról, hogy a csomagban található eszköz kifogástalan állapotú, és egyetlen szerelési tartozék sem hiányzik.
2. A beltéri állomás 12 V egyenfeszültségű tápellátást igényel. Győződjön meg arról, hogy tápegysége megfelelő a beltéri állomás számára.
3. A telepítés előtt ellenőrizze, hogy az összes kapcsolódó berendezés ki van-e kapcsolva.
4. A telepítési környezetre vonatkozóan ellenőrizze a termék műszaki adatait.

★ Falra szerelés
1. Erősítse a fali rögzítőlemezt a falra a 2 mellékelt csavarral.
2. Helyezze a beltéri állomást a fali rögzítőlemez tartójára.

4 Kezdeti lépések

① Aktiválja a beltéri állomást

Először egy erős jelszó beállításával aktiválnia kell az eszközt, mielőtt használja az eszközt.
1. Kapcsolja be az eszközt. Automatikusan megjelenik az aktiválási oldal.
2. Hozzon létre egy jelszót, majd erősítse meg.
3. Az OK gombot megérintve aktiválja a beltéri állomást.

② Gyorsbeállítás
1. Válassza ki a nyelvet, majd érintse meg a Tovább gombot.
2. Adja meg a hálózati paramétereket, majd érintse meg a Tovább gombot.
   - Adja meg a helyi IP-cím, az Alhálózati maszk és az Átjáró paramétereket.
   - Engedélyezze a DHCP szolgáltatást, az eszköz ekkor automatikusan állítja be a hálózati paramétereket.
3. Végezze el a beltéri állomás beállítását, majd érintse meg a Tovább gombot.
   a. Válassza ki a beltéri állomás típusát.
   b. Adja meg az emeletet és a helyiség számát.
4. Végezze el az eszköz kapcsolódó eszközökkel való összekötését, majd érintse meg a Tovább gombot. Ha az eszköz és a beltéri állomás ugyanazon a helyi hálózaton van, akkor az eszköz megjelenik a listában. Az összekötéshez érintse meg az eszközt vagy adja meg a sorozatszámát.
   a. Érintse meg a listában az összekapcsolni kívánt ajtóállomást.
   b. A Beállítások ikon megérintésével nyissa meg a Hálózati beállítások oldalt.
   c. Adja meg kézzel az ajtóállomás hálózati paramétereit, vagy engedélyezze a DHCP szolgáltatást a hálózati paraméterek automatikus beállításához.
   d. Opcionális: Az ajtóállomás és a beltéri állomás nyelvének szinkronizálásához engedélyezze a Nyelv szinkronizálása funkciót.
   e. Érintse meg az OK gombot a beállítások mentéséhez.
5. Érintse meg a Befejezés gombot a beállítások mentéséhez.

★ A részletekért olvassa el a video-kaputelefon beltéri állomásának beállítási útmutatóját (olvassa be a QR-kódot).
✳ A részletekért olvassa el a video-kaputelefon beltéri állomásának használati útmutatóját (olvassa be a QR-kódot).

Szabályozással kapcsolatos információk
FCC-információ
Felhívjuk figyelmét, hogy az előírások betartásáért felelős partner által nem jóváhagyott változtatások vagy módosítások érvénytelenítheik a berendezés használatának jogát a felhasználó számára.
FCC-megfelelés: A berendezés a tesztelés során megfelelt az FCC szabályzat 15. része értelmében a B. osztályú digitális eszközök korlátozásainak. Ezeket a korlátozásokat arra tervezték, hogy észszerű védelmet nyújtsanak a lakossági létesítményekben előforduló káros interferenciák ellen. Ez a berendezés rádiófrekvenciás energiát hoz létre, használ és képes sugározni. Amennyiben a berendezést nem az utasításoknak megfelelően telepítik és használják, az káros interferenciát okozhat a rádiókommunikációs rendszerekben. Mindamellett nem garantálható, hogy egy adott telepítés esetén az interferencia nem fog létrejönni. Amennyiben a jelen eszköz káros interferenciát okoz a rádió- és televízióvételben (amit a berendezés ki- és bekapcsolásával tud meghatározni), a felhasználó megpróbálhatja kijavítani az interferenciát az alábbi intézkedésekkel:
— Helyezze át a vevőantennát, vagy változtassa meg az irányát.
— Növelje a berendezés és a vevőkészülék közötti távolságot.
— Csatlakoztassa a berendezést egy olyan áramkörön lévő konnektorba, amelyikhez a vevőkészülék nem kapcsolódik.
— Kérjen segítséget a viszonteladótól vagy egy tapasztalt rádió-/TV-szerelőtől.
FCC-feltételek
Ez a készülék megfelel az FCC szabályzat 15. részének. A megfelelő működésnek az alábbi két feltétele van:
1. Jelen eszköz nem okozhat káros interferenciát.
2. Jelen eszköznek el kell viselnie a más eszközök által keltett interferenciát, beleértve azt is, amely nemkívánatos működést eredményezhet.

Ez a termék és tartozékai (amennyiben vannak) „CE" jelöléssel vannak ellátva, ezáltal megfelelnek a következő irányelvekbe foglalt harmonizált európai szabványoknak: 2014/53/EU (RE-irányelv), 2014/30/EU (EMC-irányelv), 2014/35/EU (LVD-irányelv), 2011/65/EU (RoHS-irányelv).

2012/19/EU (WEEE-irányelv): Az ezzel a jelzéssel ellátott termékeket nem lehet szelektálatlan kommunális hulladékként elhelyezni az Európai Unióban. A megfelelő újrahasznosítás érdekében vigye vissza ezt a terméket helyi beszállítójához, amikor új, egyenértékű berendezést vásárol, vagy adja le a kijelölt gyűjtőhelyeken. További információért keresse fel az alábbi honlapot: www.recyclethis.info

2006/66/EC (akkumulátorokról szóló irányelv): Ez a termék olyan akkumulátort tartalmaz, amelyet nem lehet szelektálatlan kommunális hulladékként elhelyezni az Európai Unióban. A termékdokumentációban további információkat talál az akkumulátorról. Az akkumulátor ezzel a jelzéssel van ellátva. A jelzésen megtalálhatók lehetnek a kadmiumot (Cd), ólmot (Pb) vagy higanyt (Hg) jelző betűjelek. A megfelelő újrahasznosítás érdekében vigye vissza ezt a terméket a beszállítójához, vagy vigye egy kijelölt gyűjtőhelyre. További információért keresse fel az alábbi honlapot: www.recyclethis.info

DS-KH8350-WTE1
Stație interior de rețea Video Intercom

ROMÂNĂ

Referințe diagramă

1 Aspect

① Ecran afișare ② Microfon ③ Buton deblocare ④ Difuzor
⑤ Fantă card SD ⑥ Port de corectare a erorilor ⑦ Interfață de rețea ⑧ Terminal alarmă

Notă:
- Portul de depanare este utilizat doar pentru depanare.
- Tasta Deblocare este valabilă numai atunci când stația de interior vorbește cu stația ușă sau când deschide vederea live a stației ușă.

2 Cablarea

Există 20 de pini în terminalul de pe panoul din spate al stației de interior, 2 pini RS-485, 2 pini de putere, 2 pini GND, 2 pini ieșire alarmă, 8 pini intrare alarmă și 2 pini rezervați.

3 Instalarea

Acceptă montarea pe perete. Există două moduri de instalare.
Placa de montare pe perete este necesară pentru a instala stația de interior pe perete.
Dimensiunea plăcii de montare pentru perete este prezentată.

Înainte de a începe:
1. Instrumente de care aveți nevoie pentru a vă pregăti pentru instalare: Asigurați-vă că dispozitivul din pachet este în stare bună și că toate piesele pentru asamblare sunt incluse.
2. Sursa de alimentare pe care o acceptă stația de interior este de 12 VCC. Vă rugăm să vă asigurați că sursa de alimentare se potrivește cu stația dvs. de interior.
3. Asigurați-vă că toate echipamentele aferente sunt oprite în timpul instalării.
4. Verificați specificațiile produsului pentru mediul de instalare.

★ Montarea pe perete
1. Fixați placa de montare pe perete cu 2 șuruburi furnizate.
2. Puneți stația de interior pe suportul plăcii de montare pe perete.

4 Primii pași

① Activați stația de interior

Înainte de a putea utiliza dispozitivul, trebuie să-l activați setând o parolă puternică.
1. Porniți dispozitivul. Acesta va intra automat pe pagina de activare.
2. Creați o parolă și confirmați-o.
3. Atingeți OK pentru a activa stația de interior.

② Configurare rapidă
1. Alegeți Limba și atingeți Următorul.
2. Setați parametrii de rețea și atingeți Următorul.
   - Editați parametrii IP local, masca de rețea și portalul.
   - Activați DHCP, iar dispozitivul va obține automat parametrii rețelei.
3. Configurați stația de interior și atingeți Următorul.
   a. Alegeți tipul stației de interior.
   b. Editați nr. etaj și cameră.
4. Dispozitive conexe legate, apoi atingeți Următorul. Dacă dispozitivul și stația de interior se află în aceeași LAN, dispozitivul va fi afișat în listă. Atingeți dispozitivul sau introduceți numărul de serie pentru a face legătura.
   a. Atingeți stația ușă videointerfon din listă pentru a face legătura.
   b. Atingeți pictograma setări pentru a deschide pagina Setări rețea.
   c. Editați manual parametrii de rețea pentru stația ușă videointerfon sau permiteți DHCP să obțină automat parametrii rețelei.
   d. Opțional: Activați Sincronizare limbă pentru a sincroniza Limba dintre stația ușă videointerfon cu stația de interior.
   e. Atingeți OK pentru a salva setările.
5. Atingeți Finalizare pentru a salva setările.

★ Consultați Ghidul de configurare a stației video de interior (scanați codul QR) pentru detalii.
✳ Consultați Ghidul de operare a stației video de interior (scanați codul QR) pentru detalii.

Informații de reglementare
Informații FCC
Rețineți că orice schimbări sau modificări, care nu sunt aprobate în mod expres de catre partea responsabilă pentru conformitate, ar putea anula autoritatea utilizatorului de a folosi echipamentul.
Conformitatea FCC: Acest echipament a fost testat și s-a dovedit că respectă limitele pentru un dispozitiv digital din clasa B, în conformitate cu partea 15 din Regulile FCC. Aceste limite sunt concepute pentru a oferi o protecție rezonabilă împotriva interferențelor dăunătoare într-o instalație rezidențială. Acest echipament generează, utilizează și poate radia energie de frecvență radio și, dacă nu este instalat și utilizat în conformitate cu instrucțiunile, poate provoca interferențe dăunătoare la comunicațiile radio. Cu toate acestea, nu există nicio garanție că interferența nu va apărea într-o anumită instalație. Dacă acest echipament provoacă interferențe dăunătoare la recepția radio sau la televizor, care poate fi determinată prin oprirea și pornirea echipamentului, utilizatorul este încurajat să încerce să corecteze interferența cu una sau mai multe dintre următoarele măsuri:
— Reorientați sau mutați antena de recepție.
— Măriți distanța dintre echipament și receptor.
— Conectați echipamentul la o priză de pe un circuit diferit de cel la care este conectat receptorul.
— Consultați dealerul sau un tehnician radio/TV cu experiență pentru ajutor.
Condiții FCC
Acest dispozitiv respectă partea 15 din Regulile FCC. Funcționarea este supusă următoarelor două condiții:
1. Acest dispozitiv nu trebuie să cauzeze interferențe dăunătoare.
2. Acest dispozitiv trebuie să accepte orice interferențe primite, inclusiv interferențele care pot provoca o funcționare nedorită.

Acest produs și - dacă este cazul - și accesoriile furnizate sunt marcate cu „CE" și respectă, prin urmare, standardele europene armonizate aplicabile enumerate în Directiva RE 2014/53/UE, Directiva EMC 2014/30/UE, Directiva LVD 2014/35/UE, Directiva RoHS 2011/65/UE

2012/19/UE (Directiva WEEE): Produsele marcate cu acest simbol nu pot fi eliminate ca deșeu municipal nesortat în Uniunea Europeană. Pentru o reciclare adecvată, returnați acest produs furnizorului dvs. local la achiziționarea unui nou echipament echivalent sau eliminați-l în punctele de colectare indicate. Pentru mai multe informații, a se vedea: www.recyclethis.info

2006/66/CE (Directiva pentru baterii): Acest produs conține o baterie care nu poate fi eliminată ca deșeu municipal nesortat în Uniunea Europeană. Consultați documentația produsului pentru informații specifice cu privire la baterie. Bateria este marcată cu acest simbol, care poate include litere pentru a indica substanțele cadmiu (Cd), plumb (Pb) sau mercur (Hg). Pentru o reciclare adecvată, returnați bateria furnizorului dvs. sau la un punct de colectare adecvat. Pentru mai multe informații, consultați:www.recyclethis.info

DS-KH8350-WTE1
Εσωτερικός σταθμός δικτύου ενδοεπικοινωνίας βίντεο

ΕΛΛΗΝΙΚΑ

Αναφορές διαγράμματος

1 Εμφάνιση

① Οθόνη ② Μικρόφωνο ③ Κουμπί ξεκλειδώματος ④ Ηχείο ⑤ Υποδοχή κάρτας SD
⑥ Θύρα αντιμετώπισης σφαλμάτων ⑦ Διασύνδεση δικτύου ⑧ Τερματικό συναγερμού

Σημείωση:
- Η θύρα αντιμετώπισης σφαλμάτων χρησιμοποιείται μόνο για την αντιμετώπιση σφαλμάτων.
- Το κουμπί ξεκλειδώματος ισχύει μόνο όταν ο εσωτερικός σταθμός επικοινωνεί με τον σταθμό πόρτας ή όταν ανοίγει η ζωντανή προβολή του σταθμού πόρτας.

2 Καλωδίωση

Στο τερματικό στο πίσω πλαίσιο του εσωτερικού σταθμού υπάρχουν 20 ακίδες, 2 ακίδες RS-485, 2 ακίδες ισχύος, 2 ακίδες GND, 2 ακίδες εξόδου συναγερμού, 8 ακίδες εισόδου συναγερμού και 2 δεσμευμένες ακίδες.

3 Εγκατάσταση

Υποστηρίζεται η επιτοίχια τοποθέτηση. Υπάρχουν δύο λειτουργίες εγκατάστασης.
Η πλακέτα τοποθέτησης στον τοίχο απαιτείται για την εγκατάσταση του εσωτερικού σταθμού στον τοίχο.
Οι διαστάσεις της πλακέτας τοποθέτησης στον τοίχο υποδεικνύονται.

Πριν ξεκινήσετε:
1. Εργαλεία που θα χρειαστείτε για την εγκατάσταση: Βεβαιωθείτε ότι η συσκευή στη συσκευασία βρίσκεται σε καλή κατάσταση και ότι περιλαμβάνονται όλα τα εξαρτήματα συναρμολόγησης.
2. Το τροφοδοτικό που υποστηρίζει ο εσωτερικός σταθμός είναι 12 VDC. Βεβαιωθείτε ότι το τροφοδοτικό σας αντιστοιχεί στον εσωτερικό σταθμό.
3. Βεβαιωθείτε ότι όλος ο σχετικός εξοπλισμός είναι απενεργοποιημένος κατά τη διάρκεια της εγκατάστασης.
4. Ελέγξτε τις προδιαγραφές προϊόντος για το περιβάλλον εγκατάστασης.

★ Επιτοίχια τοποθέτηση
1. Στερεώστε την πλακέτα τοποθέτησης στον τοίχο με τις 2 παρεχόμενες βίδες.
2. Τοποθετήστε τον εσωτερικό σταθμό στη βάση της πλακέτας επιτοίχιας τοποθέτησης.

4 Ξεκινώντας

① Ενεργοποίηση του εσωτερικού σταθμού

Θα πρέπει να ενεργοποιήσετε αρχικά τη συσκευή ορίζοντας έναν ισχυρό κωδικό πρόσβασης, πριν τη χρησιμοποιήσετε.
1. Ενεργοποιήστε τη συσκευή. Θα ανοίξει αυτόματα η σελίδα ενεργοποίησης.
2. Δημιουργήστε έναν κωδικό πρόσβασης και επιβεβαιώστε τον.
3. Πατήστε OK για να ενεργοποιήσετε τον εσωτερικό σταθμό.

② Γρήγορη ρύθμιση παραμέτρων
1. Επιλέξτε Γλώσσα και πατήστε Επόμενο.
2. Ρυθμίστε τις παραμέτρους δικτύου και πατήστε Επόμενο.
   - Επεξεργαστείτε τις παραμέτρους Τοπική διεύθυνση IP, Μάσκα υποδικτύου και Πύλη.
   - Ενεργοποιήστε την επιλογή DHCP και η συσκευή θα λάβει αυτόματα τις παραμέτρους δικτύου.
3. Ρυθμίστε τις παραμέτρους του εσωτερικού σταθμού και πατήστε Επόμενο.
   a. Επιλέξτε Τύπος εσωτερικού σταθμού.
   b. Επεξεργαστείτε τον όροφο και τον αριθμό αίθουσας.
4. Συνδέστε τις σχετικές συσκευές και πατήστε Επόμενο. Αν η συσκευή και ο εσωτερικός σταθμός βρίσκονται στο ίδιο LAN, η συσκευή θα εμφανιστεί στη λίστα. Αγγίξτε τη συσκευή ή εισαγάγετε τον αρ. σειράς για σύνδεση.
   a. Αγγίξτε το σταθμό πόρτας στη λίστα για σύνδεση.
   b. Αγγίξτε το εικονίδιο ρυθμίσεων για να ανοίξει η σελίδα Ρυθμίσεις δικτύου.
   c. Επεξεργαστείτε τις παραμέτρους δικτύου του σταθμού πόρτας μη αυτόματα ή ενεργοποιήστε την επιλογή DHCP για αυτόματη λήψη των παραμέτρων δικτύου.
   d. Προαιρετικά: Ενεργοποιήστε την επιλογή Συγχρονισμός γλώσσας για συγχρονισμό της γλώσσας του σταθμού πόρτας με τον εσωτερικό σταθμό.
   e. Αγγίξτε OK για αποθήκευση των ρυθμίσεων.
5. Αγγίξτε Τέλος για αποθήκευση των ρυθμίσεων.

★ Ανατρέξτε στον Οδηγό ρύθμισης παραμέτρων εσωτερικού σταθμού ενδοεπικοινωνίας βίντεο (σαρώστε τον κωδικό QR) για λεπτομέρειες.
✳ Ανατρέξτε στον Οδηγό λειτουργίας εσωτερικού σταθμού ενδοεπικοινωνίας βίντεο (σαρώστε τον κωδικό QR) για λεπτομέρειες.

Ρυθμιστικές πληροφορίες
Πληροφορίες FCC
Έχετε υπόψη ότι αλλαγές ή τροποποιήσεις που δεν εγκρίνονται ρητά από την αρμόδια αρχή συμμόρφωσης ενδέχεται να ακυρώσουν την εξουσιοδότηση του χρήστη να χρησιμοποιεί τον εξοπλισμό.
Συμμόρφωση FCC: Ο εξοπλισμός έχει δοκιμαστεί και βρεθεί σύμφωνος με τα όρια ψηφιακής συσκευής Κατηγορίας Β, σύμφωνα με το μέρος 15 των Κανόνων FCC. Αυτά τα όρια έχουν σχεδιαστεί για να παράσχουν εύλογη προστασία από βλαβερές παρεμβολές σε οικιακή εγκατάσταση. Ο παρών εξοπλισμός παράγει, χρησιμοποιεί και μπορεί να εκπέμπει ενέργεια ραδιοσυχνοτήτων και, εάν δεν εγκαθίσταται και δεν χρησιμοποιείται σύμφωνα με τις οδηγίες, ενδέχεται να προκαλέσει βλαβερές παρεμβολές σε ραδιοεπικοινωνίες. Ωστόσο, δεν υπάρχει εγγύηση απουσίας παρεμβολών σε μια συγκεκριμένη εγκατάσταση. Εάν ο εξοπλισμός προκαλέσει βλαβερές παρεμβολές στη λήψη ραδιοφώνου ή τηλεόρασης, γεγονός που μπορεί να επιβεβαιωθεί ενεργοποιώντας και απενεργοποιώντας τον εξοπλισμό, οι χρήστες μπορούν να προσπαθήσουν να διορθώσουν το πρόβλημα με ένα ή περισσότερα από τα παρακάτω μέτρα:
— Επαναπροσανατολίστε ή αλλάξτε θέση στην κεραία λήψης.
— Αυξήστε την απόσταση ανάμεσα στον εξοπλισμό και τον δέκτη.
— Συνδέστε τον εξοπλισμό σε πρίζα διαφορετικού κυκλώματος από αυτό στο οποίο είναι συνδεδεμένος ο δέκτης.
— Επικοινωνήστε με τον πωλητή για αναζήτηση πετειραμένου τεχνικού ραδιοφώνων/τηλεοράσεων.
Όροι FCC
Η παρούσα συσκευή είναι σύμφωνη με το μέρος 15 των Κανόνων FCC. Η λειτουργία υπόκειται στους παρακάτω δύο όρους:
1. Η παρούσα συσκευή δεν επιτρέπεται να προκαλεί βλαβερές παρεμβολές.
2. Η παρούσα συσκευή πρέπει να αποδέχεται τυχόν λαμβανόμενες παρεμβολές, συμπεριλαμβανομένων αυτών που ενδέχεται να προκαλέσουν ανεπιθύμητη λειτουργία.

Το προϊόν και - όπου ισχύει - τα παρεχόμενα εξαρτήματα φέρουν τη σήμανση «CE» και άρα είναι σύμφωνα με τα ισχύοντα εναρμονισμένα ευρωπαϊκά πρότυπα που αναφέρονται στην Οδηγία RE 2014/53/ΕΕ, την Οδηγία EMC 2014/30/ΕΕ, την Οδηγία LVD 2014/35/ΕΕ, την Οδηγία RoHS 2011/65/ΕΕ

2012/19/ΕΕ (Οδηγία WEEE): Τα προϊόντα που φέρουν το συγκεκριμένο σύμβολο δεν επιτρέπεται να απορρίπτονται με τα μη ταξινομημένα δημοτικά απόβλητα στην Ευρωπαϊκή Ένωση. Για σωστή ανακύκλωση, επιστρέψτε το προϊόν στον τοπικό προμηθευτή, κατά την αγορά αντίστοιχου νέου εξοπλισμού ή απορρίψτε το σε εγκεκριμένα σημεία συλλογής. Για περισσότερες πληροφορίες: www.recyclethis.info

2006/66/ΕΚ (Οδηγία περί μπαταριών): Το παρόν προϊόν περιέχει μπαταρία η οποία δεν επιτρέπεται να απορρίπτεται με τα μη ταξινομημένα δημοτικά απόβλητα στην Ευρωπαϊκή Ένωση. Ανατρέξτε στην τεκμηρίωση του προϊόντος για συγκεκριμένες πληροφορίες μπαταρίας. Η μπαταρία φέρει το συγκεκριμένο σύμβολο, το οποίο ενδέχεται να περιλαμβάνει γράμματα που υποδηλώνουν την παρουσία καδμίου (Cd), μολύβδου (Pb) ή υδραργύρου (Hg). Για σωστή ανακύκλωση, επιστρέψτε την μπαταρία στον προμηθευτή σας ή σε εγκεκριμένο σημείο συλλογής. Για περισσότερες πληροφορίες: www.recyclethis.info

DS-KH8350-WTE1
Сеть видеодомофона, внутренняя станция

РУССКИЙ

Пояснения к рисункам

1 Внешний вид

① Экран монитора ② Микрофон ③ Кнопка разблокировки ④ Динамик
⑤ Слот для карты SD ⑥ Порт отладки ⑦ сетевой интерфейс ⑧ Разъем сигнала тревоги

Примечание.
- порт отладки используется только для отладки.
- Ключ разблокировки действителен только в случае, когда осуществляется передача голоса между внутренней станцией и домофоном или включена трансляция видео с домофона.

2 Подключение кабелей

В терминале на задней панели домофона имеются 20 контактов: 2 контакта RS-485, 2 контакта питания, 2 контакта заземления, 2 контакта выхода сигнализации, 8 контактов входа сигнализации и 2 резервных контакта.

3 Установка

Устройство поддерживает настенный монтаж. Существуют две схемы установки.
Для установки внутренней станции на стену требуется монтажная пластина.
Размер монтажной панели показан на иллюстрации.

Прежде чем начать:
1. Инструменты, которые нужно подготовить для установки: Убедитесь, что устройство в упаковке находится в исправном состоянии, а комплект поставки полон.
2. Внутренняя станция поддерживает электропитание с напряжением 12 В пост. тока. Убедитесь, что параметры источника электропитания отвечают параметрам внутренней станции.
3. Убедитесь, что во время монтажных работ все оборудование выключено.
4. Изучите технические требования к установке устройства.

★ Настенный монтаж
1. Прикрепите монтажную пластину к стене с помощью 2 винтов, которые имеются в комплекте.
2. Установите внутреннюю станцию на держатель на монтажной пластине.

4 Начало работы

① Активация внутренней станции

Перед использованием устройства необходимо активировать его, задав надежный пароль.
1. Включите питание устройства. Страница активации откроется автоматически.
2. Создайте пароль и подтвердите его.
3. Нажмите «OK» для активации внутренней станции.

② Быстрая настройка
1. Выберите язык и нажмите «Далее».
2. Задайте параметры сети и нажмите «Далее».
   - Задайте параметры локального IP-адреса, маски подсети и шлюза.
   - Включите протокол DHCP, устройство автоматически получит параметры сети.
3. Настройте внутреннюю станцию и нажмите «Далее».
   a. Выберите тип внутренней станции.
   b. Укажите этаж и № комнаты.
4. Привяжите соответствующие устройства и нажмите «Далее». Если устройство и внутренняя станция находятся в одной локальной сети, устройство отобразится в списке. Чтобы привязать устройство, нажмите на него или введите серийный №.
   a. Чтобы привязать домофон, нажмите на него в списке.
   b. Нажмите на значок настроек, чтобы перейти на страницу настроек сети.
   c. Вручную задайте сетевые параметры домофона или включите протокол DHCP для автоматического получения сетевых параметров.
   d. Дополнительно: включите синхронизацию языка для синхронизации языка домофона с внутренней станцией.
   e. Нажмите «OK» для сохранения настроек.
5. Нажмите «Готово» для сохранения настроек.

★ Для получения дополнительной информации см. руководство по настройке внутренней станции видеодомофона (отсканируйте QR-код).
✳ Для получения дополнительной информации см. руководство по эксплуатации внутренней станции видеодомофона (отсканируйте QR-код).

Нормативно-правовая информация
Информация Федеральной комиссии связи (FCC)
Обратите внимание, что внесение изменений или модификаций, явным образом не одобренных стороной, несущей ответственность за соответствие стандартам, может лишить пользователя права на эксплуатацию оборудования.
Соответствие требованиям Федеральной комиссии связи: Данное оборудование было протестировано и признано соответствующим нормативам для цифровых устройств класса "B" в соответствии с частью 15 регламента FCC. Эти ограничения предназначены для обеспечения разумной защиты от вредных помех от оборудования, размещаемого в жилых помещениях. Данное оборудование генерирует, использует и может излучать радиочастотную энергию. В случае неправильной настройки или установки оно может создавать помехи для радиосвязи. Тем не менее, даже корректная установка не является гарантией отсутствия помех. Если это оборудование вызывает помехи для радио- или телевизионных приемников, что можно легко определить, включив и выключив оборудование, вы можете попытаться устранить помехи перечисленными ниже способами.
— Переориентируйте или переместите принимающую антенну.
— Увеличьте расстояние между оборудованием и приемником.
— Подключите оборудование к розетке, отличной от той, к которой подключен приемник.
— Обратитесь за помощью к продавцу или опытному специалисту по радио- и телевизионному оборудованию.
Условия Федеральной комиссии связи
Данное устройство соответствует требованиям, изложенным в правилах FCC, часть 15. Эксплуатировать устройство необходимо с учетом следующих двух условий:
1. Данное устройство не вызывает вредных помех.
2. Данное устройство принимает любые помехи, включая помехи, которые могут привести к неправильной работе.

Этот продукт и (если применимо) поставляемые аксессуары имеют маркировку "CE" и соответствуют применимым согласованным стандартам, перечисленным в Директиве по радиооборудованию 2014/53/EU RE, Директиве по электромагнитной совместимости 2014/30/EU EMC, Директиве по низковольтному оборудованию 2014/35/EU LVD и Директиве по ограничению использования опасных веществ 2011/65/EU RoHS

ДИРЕКТИВА WEEE 2012/19/EU (по утилизации отходов электрического и электронного оборудования): продукты, отмеченные этим символом, запрещено утилизировать в Европейском союзе в качестве несортированных муниципальных отходов. Для надлежащей переработки возвратите этот продукт местному поставщику после покупки эквивалентного нового оборудования или утилизируйте его в предназначенных для этого пунктах сбора отходов. Для получения дополнительной информации посетите веб-сайт www.recyclethis.info

Директива 2006/66/EC по обращению с батареями: этот продукт содержит батарею, которую запрещено утилизировать в Европейском союзе в качестве несортированных муниципальных отходов. Для получения точной информации о батарее см. документацию к продукту. Маркировка батареи может включать символы, которые определяют ее химический состав: кадмий (CD), свинец (Pb) или ртуть (Hg). Для надлежащей утилизации отправьте батарею местному поставщику или утилизируйте ее в специальных пунктах сбора отходов. Для получения дополнительной информации посетите веб-сайт www.recyclethis.info

DS-K1T341 sorozat

Arcfelismerő terminál

ANGOL

Ábra jelölései

1 Telepítés

Telepítési környezet

Beltéri és kültéri telepítés támogatott. Beltéri telepítés eseté a készüléket fényforrástól legalább 2 méterre, ablaktól vagy ajtótól 3 méter távolságra kell telepíteni. Kültéri telepítés esetén alkalmazzon szilikon tömítőanyagot a kábelek fektetési területén, hogy megakadályozza az esőcseppek bejutását.

Megjegyzés: az erőt többlet legyen egyenlő a berendezés tömegének háromszorosával, de legalább 50 N legyen. Telepítés során a berendezésnek és a szerelőanyaguknak biztonságosnak kell lenniük. A telepítés befejeztével a berendezés és a rögzítőelemez nem lehet sérült.

Falra szerelés

1. Ellenőrizze, hogy az elosztódobozt felszerelték-e a falra.
2. Az alaplemez elosztódobozra rögzítéséhez használja a 2 mellékelt csavart (SC-K1M4×6-SUS). Vezesse át a kábeleket a rögzítőlemez kábelfuratain, majd csatlakoztassa azokat a külső eszköz megfelelő kábeleire.

A további 4 mellékelt csavarral (KA4×22-SUS) szerelje a rögzítőlapot az alaplemezre.

Megjegyzés: Alkalmazzon szilikon tömítőanyagot a kábelek fektetési területén, hogy megakadályozza az esőcseppek bejutását.

3. Az eszközt igazítsa be a rögzítőlemezhez, majd akassza a terminált a rögzítőlemezre.
4. Az eszköz rögzítőlemezre szereléséhez használj a mellékelt 1 csavart (SC-KM3X6-H2-SUS).
5. A készülék hátsó panele és a fal közötti területen (az alsó oldal kivételével) használjon szilikon tömítést az esőcseppek bejutásának megakadályozása érdekében.

Megjegyzés: Az eszközt elosztódoboz nélkül is felszerelheti a falra vagy más helyekre.
További tudnivalókért lásd a használati útmutatót.

2 Kinézet

① Hangszóró ② MicroUSB csatlakozó ③ Kamera ④ IR-fény
⑤ Mikrofon ⑥ Kártya érintési területe ⑦ Fehér fény ⑧ IR-fény
⑨ Képernyő ⑩ Ujjlenyomatmodul ⑪ Hálózati csatlakozó
⑫ Terminál huzalozása ⑬ Szabotázskapcsoló ⑭ Hibakereső port

A matrica jelentése: "Forró alkatrészek! Az alkatrészek megérintése esetén az ujjak égési sérülésének veszélye áll fenn. Kikapcsolást követően várjon fél órát, mielőtt megérinti az alkatrészeket." A matricával jelölt alkatrészek forrókat lehetnek, és azokat csak óvatosan szabad megérinteni. A matricával megjelölt eszközöket korlátozottan hozzáférhető helyeken történő használatra tervezték, a hozzáférés csak a szervizszemélyzet vagy olyan felhasználók számára engedélyezett, akiket tájékoztattak a beépítési hely korlátozott hozzáférhetőségének okáról, valamint a szükséges óvintézkedésekről.

Megjegyzés: A hibakereső port kizárólag hibakeresésre szolgál.

3 Vezetékek csatlakoztatásának leírása

3.1 Eszköz huzalozása

Megjegyzések:

- Az ajtómágnes-érzékelő és a Kilépés gomb csatlakoztatásakor az eszköznek és az RS-485 kártyaolvasónak a közös testcsatlakozást kell használnia.
- Ez a Wiegand terminál egy Wiegand bemeneti terminál. Az arcfelismerő Wiegand terminált állítsa „Bemenet" irányra. Ha belépésvezérlőre szeretne csatlakozni, akkor a Wiegand terminált „Kimenet" irányra állítsa be. További tudnivalókért lásd a használati útmutató „Wiegand paraméterek beállítása" c. részét a Kommunikációs beállítások fejezetben.
- Az ajtózár javasolt külső tápellátása 12 V és 1 A.
- A Wiegand kártyaolvasó javasolt külső tápellátása 12 V és 1 A.
- A tűzjelző modul huzalozásához lásd a használati útmutatót.
- Ha a hálózati kapcsolat csatlakozója túl nagy, akkor használja a lenti ábrán látható mellékelt kábelt.

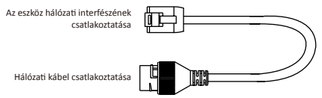

Csak a használati útmutatóban felsorolt tápegységeket használja:
Győződjön meg arról, hogy a tápegységet beltérben használják, és a működési hőmérséklet 0 és 40 °C között van.

Modell	Gyártmány	Szabványos
ADS- 26FSG- 12 12024EPG	Shenzhen Honor Electronic Co.,Ltd	PG
MSA- C2000IC12.0- 24P- DE	MOSO Technology Co.,Ltd	PDE
ADS- 26FSG- 12 12024EPB	Shenzhen Honor Electronic Co.,Ltd	PB
ADS- 26FSG- 12 12024EPCU/EPC	Shenzhen Honor Electronic Co.,Ltd	PCU
ADS- 26FSG- 12 12024EPI- 01	Shenzhen Honor Electronic Co.,Ltd	PI
ADS- 26FSG- 12 12024EPBR	Shenzhen Honor Electronic Co.,Ltd	PBR

3.2 Eszköz huzalozása biztonságos ajtóvezérlő egységgel

Megjegyzés: A biztonságos ajtóvezérlő egységet külön csatlakoztatni kell külső tápellátásra. Javasoljuk 12 V-os, 0,5 A-es külső tápellátás használatát.

4 Aktiválás

Telepítést követően kapcsolja be a készüléket és kösse be a hálózati kábelt. Az első bejelentkezés előtt aktiválja az eszközt.

Ha még nem aktiválta az eszközt, akkor bekapcsolást követően megjelenik az Eszköz aktiválása oldal.

1. Hozzon létre egy jelszót, majd erősítse meg.
2. Az eszköz aktiválásához érintse meg az Aktiválás gombot.

Megjegyzés: További aktiválási módszerekhez lásd az eszköz használati útmutatóját.

ERŐS JELSZÓ HASZNÁLATA JAVASOLT–
Fokozottan javasoljuk, hogy a termék biztonságának növeléséhez egy saját maga által választott, erős jelszót hozzon létre (legalább 8 karakterből álljon és tartalmazzon nagybetűket, kisbetűket, számokat és speciális karaktereket). Javasoljuk továbbá, hogy rendszeres időközönként állítson be új jelszót. Különösen nagy biztonságú rendszer esetén az új jelszó havi vagy heti rendszerességgel történő beállítása hatékonyabb védelmet biztosít a termék számára.

Seria DS-K1T341

Terminal recunoaștere facială

ROMÂNĂ

Referințe diagramă

1 Instalarea

Mediul de instalare

Este acceptată instalarea în interior și la exterior. Dacă instalați dispozitivul în interior, acesta trebuie să fie la cel puțin 2 metri distanță de lumină și la cel puțin 3 metri distanță de fereastră sau ușă. Dacă instalați dispozitivul în aer liber, trebuie să aplicați un material de etanșare din silicon în zona de cablaj pentru a evita pătrunderea picăturilor de ploaie.

Notă: Forța suplimentară trebuie să fie egală cu de trei ori greutatea echipamentului, dar nu mai puțin de 50 N. Echipamentul și mijloacele de montaj asociate trebuie să rămână sigure în timpul instalării. După instalare, echipamentul, inclusiv orice placă de montaj asociată, nu trebuie deteriorate.

Montarea pe perete

1. Asigurați-vă că cutia pentru montaj este instalată pe perete.
2. Folosiți 2 șuruburi furnizate (SC-K1M4 × 6-SUS) pentru a fixa placa de bază pe cutia pentru montaj. Treceți cablurile prin orificiul de cablu al plăcii de montare și conectați-le la cablurile dispozitivelor externe corespunzătoare.

Folosiți alte 4 șuruburi furnizate (KA4 × 22-SUS) pentru a fixa placa de montare pe placa de bază.

Notă: Aplicați un material de etanșare din silicon în zona de cablaj pentru a evita pătrunderea picăturilor de ploaie.

3. Aliniați dispozitivul cu placa de montare și agățați terminalul pe placa de montare.
4. Folosiți 1 șurub furnizat (SC-KM3X6-H2-SUS) pentru a fixa dispozitivul și placa de montare.
5. Aplicați un material de etanșare din silicon la îmbinările dintre panoul din spate al dispozitivului și perete (cu excepția părții inferioare) pentru a evita pătrunderea picăturilor de ploaie.

Notă: De asemenea, puteți instala dispozitivul pe perete sau în alte locuri fără cutia pentru montaj.
Pentru detalii, consultați manualul de utilizare.

2 Aspect

① Difuzor ② Interfață MicroUSB ③ Cameră ④ Lumină IR
⑤ Microfon ⑥ Zonă prezentare card ⑦ Lumină albă ⑧ Lumină IR
⑨ Ecran ⑩ Modul amprentă ⑪ Interfață de rețea
⑫ Terminal cablaj ⑬ Modificare ⑭ Port de corectare a erorilor

Acest autocolant înseamnă „Piese fierbinți! Degete arse la manipularea pieselor. Așteptați o jumătate de oră după oprire înainte de manipularea pieselor. „Este utilizat pentru a indica faptul că obiectul marcat poate fi fierbinte și trebuie atins cu grijă. Dacă dispozitivul are acest autocolant, aceasta înseamnă că dispozitivul este destinat instalării într-o locație cu acces restricționat, accesul poate fi obținut numai de către persoane de serviciu sau de către utilizatorii care au fost instruiți cu privire la motivele restricțiilor aplicate locației și despre orice precauții care trebuie luate.

Notă: Portul de depanare este utilizat doar pentru depanare.

3 Descriere cablaj

3.1 Cablajul dispozitivului

Note:

- Atunci când conectați senzorul magnetic al ușii și butonul de ieșire, dispozitivul și cititorul de carduri RS-485 trebuie să utilizeze legătura la pământ, comună.
- În acest caz, terminalul Wiegand este un terminal de intrare Wiegand. Trebuie să setați direcția terminalului de recunoaștere facială Wiegand la „Intrare". Dacă vă conectați la un controlor de acces, setați direcția Wiegand la „Ieșire". Pentru detalii, consultați Setarea parametrilor Wiegand din Setările de comunicare din manualul de utilizare.
- Alimentarea externă sugerată pentru lacătul ușii este de 12 V, 1 A.
- Alimentarea externă sugerată este pentru cititorul de card Wiegand este de 12 V, 1 A.
- Pentru cablajul modulului de incendiu, consultați manualul de utilizare.
- Dacă interfața pentru conexiunea la rețea este prea mare, puteți utiliza cablul furnizat așa cum se arată mai jos.

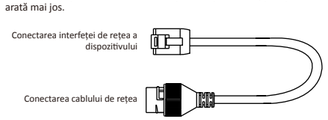

Utilizați numai sursele de alimentare enumerate în instrucțiunile de utilizare:
Asigurați-vă că sursa de alimentare este folosită în interior și temperatura de lucru este cuprinsă între 0 și 40 °C.

Model	Producător	Standard
ADS- 26FSG- 12 12024EPG	Shenzhen Honor Electronic Co.,Ltd	PG
MSA- C2000IC12.0- 24P- DE	MOSO Technology Co.,Ltd	PDE
ADS- 26FSG- 12 12024EPB	Shenzhen Honor Electronic Co.,Ltd	PB
ADS- 26FSG- 12 12024EPCU/EPC	Shenzhen Honor Electronic Co.,Ltd	PCU
ADS- 26FSG- 12 12024EPI- 01	Shenzhen Honor Electronic Co.,Ltd	PI
ADS- 26FSG- 12 12024EPBR	Shenzhen Honor Electronic Co.,Ltd	PBR

3.2 Cablajul dispozitivului cu unitatea de control siguranță ușă

Notă: Unitatea de control siguranță ușă trebuie să se conecteze separat la o sursă de alimentare externă.
Alimentarea externă sugerată este de 12 V, 0,5 A.

4 Activare

Porniți dispozitivul și conectați cablul de rețea după instalare. Este necesar să activați dispozitivul înainte de prima autentificare.

Dacă dispozitivul nu este încă activat, acesta va intra în pagina Activare dispozitiv, după pornire.

1. Creați o parolă și confirmați parola.
2. Atingeți Activare pentru a activa dispozitivul.

Notă: Pentru alte metode de activare, consultați manualul de utilizare a dispozitivului.

SE RECOMANDĂ O PAROLĂ PUTERNICĂ-
Vă recomandăm cu insistență să creați o parolă puternică, la alegerea dvs. (folosind minimum 8 caractere, inclusiv litere mari, minuscule, numere și caractere speciale) pentru a spori securitatea produsului. De asemenea, vă recomandăm resetarea parolei cu regularitate, în special în sistemul cu securitate sporită, resetarea lunară sau săptămânală a parolei vă poate proteja produsul mai bine.

Σειρά DS-K1T341

Τερματικό αναγνώρισης προσώπου

ΕΛΛΗΝΙΚΑ

Αναφορές διαγράμματος

1 Εγκατάσταση

Περιβάλλον εγκατάστασης

Υποστηρίζεται εγκατάσταση σε εσωτερικό και εξωτερικό χώρο. Εάν πρόκειται να εγκαταστήσετε τη συσκευή σε εσωτερικό χώρο, θα πρέπει να απέχει τουλάχιστον 2 μέτρα από το φως και τουλάχιστον 3 μέτρα από το παράθυρο ή την πόρτα. Εάν πρόκειται να εγκαταστήσετε τη συσκευή σε εξωτερικό χώρο, εφαρμόστε στεγανωτικό σιλικόνης στην περιοχή καλωδίωσης για να μην εισέρχονται οι σταγόνες της βροχής.

Σημείωση: Η πρόσθετη δύναμη πρέπει να είναι ίση με τρεις φορές το βάρος του εξοπλισμού, αλλά όχι χαμηλότερη από 50N. Ο εξοπλισμός και τα σχετικά μέσα τοποθέτησής του θα παραμένουν ασφαλή στη διάρκεια της εγκατάστασης. Μετά την εγκατάσταση, ο εξοπλισμός, συμπεριλαμβανομένης τυχόν σχετικής πλακέτας τοποθέτησης, δεν θα υποστεί φθορές.

Επιτοίχια τοποθέτηση

1. Βεβαιωθείτε ότι το κουτί είναι εγκατεστημένο στον τοίχο.
2. Χρησιμοποιήστε 2 από τις παρεχόμενες βίδες (SC-K1M4×6-SUS) για να ασφαλίσετε την πλακέτα βάσης στο κουτί.

Περάστε τα καλώδια μέσα από την οπή καλωδίων προς την πλακέτα τοποθέτησης και συνδέστε τα με τα αντίστοιχα καλώδια εξωτερικής συσκευής.
Χρησιμοποιήστε άλλες 4 παρεχόμενες βίδες (KA4×22-SUS) για να ασφαλίσετε την πλακέτα τοποθέτησης στην πλακέτα βάσης.

Σημείωση: Εφαρμόστε στεγανωτικό σιλικόνης στην περιοχή καλωδίωσης για να μην εισέρχονται οι σταγόνες της βροχής.

3. Ευθυγραμμίστε τη συσκευή με την πλακέτα τοποθέτησης και κρεμάστε το τερματικό στην πλακέτα τοποθέτησης.
4. Χρησιμοποιήστε 1 από τις παρεχόμενες βίδες (SC-KM3X6-H2-SUS) για να ασφαλίσετε τη συσκευή και την πλακέτα τοποθέτησης.
5. Εφαρμόστε στεγανωτικό σιλικόνης μεταξύ των αρμών ανάμεσα στο πίσω πλαίσιο συσκευής και τον τοίχο (εκτός της κάτω πλευράς) για να μην εισέρχονται σταγόνες της βροχής.

Σημείωση: Μπορείτε επίσης να εγκαταστήσετε τη συσκευή στον τοίχο ή σε άλλα σημεία, χωρίς χρήση του κουτιού.
Για λεπτομέρειες, ανατρέξτε στο Εγχειρίδιο χρήσης.

2 Εμφάνιση

① Ηχείο ② Διεπαφή MicroUSB ③ Κάμερα ④ Υπέρυθρη λυχνία
⑤ Μικρόφωνο ⑥ Περιοχή προσκόμισης καρτών ⑦ Λευκός φωτισμός ⑧ Υπέρυθρη λυχνία
⑨ Οθόνη ⑩ Μονάδα δακτυλικών αποτυπωμάτων ⑪ Διασύνδεση δικτύου
⑫ Τερματικό καλωδίωσης ⑬ Παραποίηση ⑭ Θύρα αντιμετώπισης σφαλμάτων

Αυτό το αυτοκόλλητο σημαίνει «Καυτά εξαρτήματα! Κίνδυνος πρόκλησης εγκαυμάτων στα δάχτυλα σε περίπτωση αφής των εξαρτημάτων. Περιμένετε μισή ώρα μετά την απενεργοποίηση προτού αγγίξετε τα εξαρτήματα». Υποδηλώνει ότι το επισημασμένο στοιχείο μπορεί να είναι καυτό και δεν θα πρέπει να αγγίζεται απρόσεκτα. Οι συσκευές που φέρουν αυτό το αυτοκολλητο προορίζονται για εγκατάσταση σε θέσεις περιορισμένης πρόσβασης. Η πρόσβαση θα παρέχεται μόνο σε τεχνικούς σέρβις ή χρήστες που έχουν λάβει οδηγίες σχετικά με τους λόγους των περιορισμών που ισχύουν στην περιοχή και τυχόν προφυλάξεις που θα πρέπει να λαμβάνουν.

Σημείωση: Η θύρα αντιμετώπισης σφαλμάτων χρησιμοποιείται μόνο για την αντιμετώπιση σφαλμάτων.

3 Περιγραφή καλωδίωσης

3.1 Καλωδίωση συσκευής

Σημειώσεις:

- Κατά τη σύνδεση του μαγνητικού αισθητήρα πόρτας και του κουμπιού εξόδου, η συσκευή και η συσκευή ανάγνωσης καρτών RS-485 πρέπει να χρησιμοποιούν κοινή σύνδεση γείωσης.
- Το τερματικό Wiegand εδώ αποτελεί τερματικό εισόδου Wiegand. Ρυθμίστε την κατεύθυνση Wiegand του τερματικού αναγνώρισης προσώπου σε «Είσοδος». Εάν πραγματοποιείτε σύνδεση με ελεγκτή πρόσβασης, ρυθμίστε την κατεύθυνση Wiegand σε «Έξοδος». Για λεπτομέρειες, ανατρέξτε στην ενότητα «Ρύθμιση παραμέτρων Wiegand» στο εγχειρίδιο χρήσης.
- Η προτεινόμενη παροχή εξωτερικής τροφοδοσίας για την κλειδαριά πόρτας είναι 12 V, 1A.
- Η προτεινόμενη παροχή εξωτερικής τροφοδοσίας για τη συσκευή ανάγνωσης καρτών Wiegand είναι 12 V, 1 A.
- Για την καλωδίωση της μονάδας πυρκαγιάς, ανατρέξτε στο εγχειρίδιο χρήσης.
- Εάν η διεπαφή της σύνδεσης δικτύου είναι πολύ μεγάλη, μπορείτε να χρησιμοποιήσετε το παρεχόμενο καλώδιο, όπως φαίνεται παρακάτω.

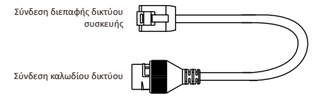

Χρησιμοποιείτε μόνο την τροφοδοσία ρεύματος που αναγράφεται στις οδηγίες χρήσης:
Βεβαιωθείτε ότι η τροφοδοσία χρησιμοποιείται σε εσωτερικό χώρο και η θερμοκρασία λειτουργίας κυμαίνεται μεταξύ 0 και 40 °C.

Μοντέλο	Παραγωγή	Πρότυπο
ADS- 26FSG- 12 12024EPG	Shenzhen Honor Electronic Co.,Ltd	PG
MSA- C2000IC12.0- 24P- DE	MOSO Technology Co.,Ltd	PDE
ADS- 26FSG- 12 12024EPB	Shenzhen Honor Electronic Co.,Ltd	PB
ADS- 26FSG- 12 12024EPCU/EPC	Shenzhen Honor Electronic Co.,Ltd	PCU
ADS- 26FSG- 12 12024EPI- 01	Shenzhen Honor Electronic Co.,Ltd	PI
ADS- 26FSG- 12 12024EPBR	Shenzhen Honor Electronic Co.,Ltd	PBR

3.2 Καλωδίωση συσκευής με μονάδα ελέγχου ασφαλούς πόρτας

Σημείωση: Η μονάδα ελέγχου ασφαλούς πόρτας πρέπει να συνδέεται σε εξωτερική τροφοδοσία ξεχωριστά. Η προτεινόμενη παροχή εξωτερικής τροφοδοσίας είναι 12 V, 0,5 A.

4 Ενεργοποίηση

Ενεργοποιήστε και συνδέστε το καλώδιο δικτύου μετά την εγκατάσταση. Ενεργοποιήστε τη συσκευή πριν από την πρώτη σύνδεση.

Εάν η συσκευή δεν έχει ενεργοποιηθεί ακόμη, θα εισέλθει στη σελίδα «Ενεργοποίηση συσκευής» μετά την παροχή τροφοδοσίας.

1. Δημιουργήστε έναν κωδικό πρόσβασης και επιβεβαιώστε τον.
2. Πατήστε την επιλογή «Ενεργοποίηση» για να ενεργοποιήσετε τη συσκευή.

Σημείωση: Για άλλες μεθόδους ενεργοποίησης, ανατρέξτε στο εγχειρίδιο χρήσης συσκευής.

ΠΡΟΤΕΙΝΕΤΑΙ Η ΧΡΗΣΗ ΙΣΧΥΡΟΥ ΚΩΔΙΚΟΥ ΠΡΟΣΒΑΣΗΣ–
Συνιστούμε να δημιουργήσετε έναν ισχυρό κωδικό πρόσβασης της επιλογής σας (ο οποίος θα περιέχει τουλάχιστον 8 χαρακτήρες και θα περιλαμβάνει κεφαλαία γράμματα, πεζά γράμματα, αριθμούς και ειδικούς χαρακτήρες, για να ενισχύσετε την ασφάλεια του προϊόντος σας. Επίσης, συνιστάται να πραγματοποιείτε τακτικά επαναφορά του κωδικού πρόσβασής σας. Ειδικά στο σύστημα υψηλής ασφάλειας, μπορείτε να προστατεύσετε καλύτερα το προϊόν σας πραγματοποιώντας επαναφορά του κωδικού πρόσβασης σε μηνιαία ή εβδομαδιαία βάση.

Серия DS-K1T341

Терминал распознавания лиц

РУССКИЙ

Пояснения к рисункам

1 Установка

Условия установки

Поддерживается установка в помещении и вне помещения. При установке в помещении устройство следует располагать на расстоянии не менее 2 метров от источников света и не менее 3 метров от окна или двери. При установке устройства вне помещения необходимо нанести силиконовый герметик в зоне кабелей, чтобы обеспечить защиту от проникновения дождевой воды.

Примечание. Дополнительная сила должна равняться трехкратному весу оборудования, но не должна быть менее 50 Н. Оборудование и соответствующие средства монтажа должны быть надежно зафиксированы во время установки. После установки осмотрите оборудование и соответствующую монтажную пластину на предмет повреждений.

Настенный монтаж

1. Закрепите установочную коробку на стене.
2. Закрепите пластину основания на установочной коробке, используя 2 имеющихся в комплекте винта (SC-K1M4×6-SUS).

Проложите кабели через кабельное отверстие в монтажной пластине и присоедините их к соответствующим кабелям внешних устройств.
Прикрепите монтажную пластину к пластине основания, используя еще 4 из имеющихся в комплекте винтов (KA4×22-SUS).

Примечание. Нанесите силиконовый герметик в зону кабелей, чтобы обеспечить защиту от проникновения дождевой воды.

3. Совместите устройство с монтажной пластиной и повесьте терминал на монтажную пластину.
4. Зафиксируйте устройство и монтажную пластину, используя 1 имеющийся в комплекте винт (SC-KM3X6-H2-SUS).
5. Герметизируйте стыки между задней панелью устройства и стеной (кроме нижнего) силиконовым герметиком, чтобы в них не попадала дождевая вода.

Примечание. Устройство также можно установить на стену или в другие места без использования установочной коробки.
Подробности см. в руководстве пользователя.

2 Внешний вид

① Динамик ② Интерфейс MicroUSB ③ Камера ④ ИК-подсветка
⑤ Микрофон ⑥ Область считывания карты ⑦ Белый свет ⑧ ИК-подсветка
⑨ Экран ⑩ Модуль отпечатков пальцев ⑪ сетевой интерфейс
⑫ Клеммная колодка ⑬ Взлом ⑭ Порт отладки

Надпись на этой наклейке означает «Горячие детали! Опасность ожога пальцев при обращении с деталями. Подождите полчаса после выключения, прежде чем касаться деталей». Она говорит о том, что указанный элемент может нагреваться и требует осторожности при обращении. Устройства с такой наклейкой предназначены для размещения в закрытой зоне, доступ в которую должны иметь только обслуживающие специалисты или пользователи, знающие о причинах ограничения доступа в эту зону и осведомленные о необходимых мерах предосторожности.

Примечание. порт отладки используется только для отладки.

3 Описание проводного подключения

3.1 Электромонтаж устройства

Примечания:

- При подключении магнитного датчика двери и кнопки выхода, устройство и считыватель карт RS-485 должны быть использовать общее соединение заземления.
- Здесь терминал Wiegand представляет собой входной терминал Wiegand. Необходимо задать «входящее» направление работы интерфейса Wiegand на терминале распознавания лиц. Если выполняется подключение к контроллеру доступа, задайте «выходящее» направление работы Wiegand. Дополнительные сведения см. в разделе «Настройка параметров Wiegand в параметрах связи» в руководстве пользователя.
- Рекомендованные параметры внешнего источника питания для дверного замка: 12 В, 1 А.
- Рекомендованные параметры внешнего источника питания для считывателя карт Wiegand: 12 В, 1 А.
- Электромонтаж пожарного модуля см. в руководстве пользователя.
- Если интерфейс для сетевого соединения слишком велик, можно воспользоваться имеющимся в комплекте кабелем, как показано ниже.

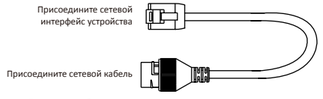

Используйте только те блоки питания, которые указаны в инструкциях для пользователя:
Проследите за тем, чтобы блок питания располагался в помещении, а рабочая температура не выходила за пределы диапазона от 0 °C до 40 °C.

Модель	Производитель	Стандарт
ADS- 26FSG- 12 12024EPG	Shenzhen Honor Electronic Co.,Ltd	PG
MSA- C2000IC12.0- 24P- DE	MOSO Technology Co.,Ltd	PDE
ADS- 26FSG- 12 12024EPB	Shenzhen Honor Electronic Co.,Ltd	PB
ADS- 26FSG- 12 12024EPCU/EPC	Shenzhen Honor Electronic Co.,Ltd	PCU
ADS- 26FSG- 12 12024EPI- 01	Shenzhen Honor Electronic Co.,Ltd	PI
ADS- 26FSG- 12 12024EPBR	Shenzhen Honor Electronic Co.,Ltd	PBR

3.2 Электромонтаж устройства с безопасным блоком управления дверей

Примечание. Безопасный блок управления дверей должен быть подключен к внешнему источнику питания отдельно. Рекомендованные параметры внешнего источника питания: 12 В, 0,5 А.

4 Активация

После установки включите питание и проложите сетевой кабель. Перед первым входом в систему необходимо активировать устройство.

Если устройство еще не активировано, после включения питания откроется страница активации устройства.

1. Создайте пароль и подтвердите его.
2. Нажмите «Активировать», чтобы активировать устройство.

Примечание. Другие способы активации см. в руководстве пользователя к устройству.

РЕКОМЕНДУЕТСЯ ИСПОЛЬЗОВАТЬ НАДЕЖНЫЙ ПАРОЛЬ–
Чтобы повысить безопасность вашего продукта, настоятельно рекомендуется создать надежный пароль (не менее 8 символов, включающих буквы верхнего регистра, буквы нижнего регистра, цифры и специальные символы). Также рекомендуется регулярно обновлять пароль. Ежемесячная или еженедельная смена пароля позволит сделать использование продукта безопасным.